吹田市立千里山保育園食洗機購入仕様書

1　購入品詳細

(1)　ドアタイプ食器洗浄機　　1台

※　参考型式：JWE-530UB-SR-H（特）（扉開口アップ仕様）

(2)　ソイルドテーブル　　1台

(3)　移動台　　1台

2　納入場所

千里山保育園（吹田市千里山東2丁目19-22）

3　納入期限

契約締結日から令和８年３月31日までの間で保育幼稚園室が指定する日

4　規格

(1)　ドアタイプ食器洗浄機

参考型式　JWE-530UB-SR-H（特）　※図面参照

ア　外形寸法はW640mm×D745mm×H2145mm程度であること。

イ　製品重量は140kg以内であること。

ウ　電気容量は三相200V、10.2kVA以内であること。

エ　食器洗浄機扉は上下開閉式であること。

オ　扉開口は457mm程度であること。

カ　食器洗浄機上部に蒸気回収装置を有していること。

キ　洗浄速度は、蒸気回収時間を含め68秒／回以内であること。

ク　洗浄終了が分かるようにブザーで知らせる機能を有していること。またブザーの音量は５段階で調整可能であること。

ケ　運転操作はオペレーションパネルによる操作とし、オペレーションパネルは左右どちら側でも取付け可能であること。また、取付位置については、落札後、保育幼稚園室と協議の上、決定すること。

コ　1サイクルのすすぎ水量は約1.8L以内であること。

サ　納入後は、メーカーによる取扱説明を行うこと。

シ　付属品として以下の物品を納品すること。

（ア）　プレートトレーラック　　３個

弁慶　プレートトレー（500mm×500mm×115mm）

（イ）　フラットウェアーラック　　２個

弁慶　フラット85（500mm×500mm×115mm）

（ウ）　シルバーバスケット（小）　　７個

SB-小（87mm×87mm×145mm）

（エ）　食器洗浄機専用洗剤　　２式

ホシザキ　JWS-10DHH 10L×２個

⑵　ソイルドテーブル

ア　外形寸法はW2000mm×D850mm×H850mm程度であること。

イ　シンクを三槽設けること。各槽の有効寸法はW570mm×D630mm×H300mm程度であること。

ウ　各槽の奥行きが洗浄ラック寸法以上ある為、取り外し式のラックガイドレールを設けること。

エ　食器洗浄機側に噛込部を設け、洗浄ラックが食器洗浄機へ通過する際の妨げにならないようにすること。

オ　バックガードを設けること。バックガード寸法はD100mm×H350mm程度であること。

カ　各槽に１台、混合水栓を設置すること。設置に際し、バックガードに取付け、洗浄ラック通過の妨げにならないように取付けること。また、設置する混合水栓の規格は保育幼稚園室と協議の上決定すること。

キ　バックガード左端に単水栓を １ 台設置すること。設置する単水栓の規格は保育幼稚園室と協議の上決定すること。

ク　ソイルドテーブルと側面壁との間に生じる隙間（約 W285×D620mm）については、同高さにてソイルドテーブルと同素材のステンレス製補助天板（t=1.0mm以上）を設け、隙間を塞ぐものとする。

なお、補助天板はシンク天板側にステンレス製ビス等で確実に固定し、壁側はＬ曲げ加工（折り返し幅 40mm 程度）を施して建築用変成シリコンシーリング材を用い、密着させること。

また、シンク側および壁側の取り合い部には、建築用変成シリコンシーリング材により止水処理を行い、壁面へのビス固定は行わず、仕上げはヘアライン仕上げとする。

⑶　移動台

ア　外形寸法はW650mm×D650mm×H830mm程度であること。

イ　ラック収納が可能であること。

ウ　キャスターは対角にストッパーが有していること。

５　特記事項

⑴　本費用には、搬入・据付・設備接続（給水給湯排水、電気）・電気工事・撤去処分等の食器洗浄機の使用に必要な諸経費を全て含むこと。

⑵　電気工事に際し、食器洗浄機の使用に必要な電気容量を確保すること。

⑶　電気容量は引込盤から確保すること。（※引込盤位置は別途資料参照）電気工事に使用する材料は以下を参考とする。

ア	30A 漏電ブレーカー	1 台
イ	VVR ケーブル	15m 程度
ウ	アース電線	15m 程度
エ	動力コンセント及びキャップ	1 組
オ	塩ビ配管部材	1 式
カ	現場消耗資材	1 式

※　電気工事にかかる関電申請は受注者の負担とすること。

⑷　動力コンセントは壁付けとし、食器洗浄機用電源コードの長さを考慮した位置に取付けること。※別途資料参照

⑸　設置場所は、既存水切二槽シンク及び一槽シンクの位置とし、既存水切二槽シンク及び一槽シンクは撤去すること。※別途資料参照

⑹　本作業により発生する廃棄物については、受注者の責任において適正に処分すること。

⑺　機器の設置日時については、保育幼稚園室及び保育園長と協議の上、決定すること。

設置（作業）日時の目安として、土曜日は 13 時から 19 時頃まで、日曜日・祝日は 9 時から 17 時頃までとする。なお、平日は給食室での作業は不可とし、給食室以外での作業は 9 時から 19 時頃までとする。

⑻　園庭までの車両進入は不可とする。

⑼　作業に伴い、やむを得ず既存設備を移動させる場合（例：給食室機器の移動、下膳カウンターの棚を外しての搬入等）、作業後は現状復帰を行い日々の運営に支障をきたすことのないようにすること。

⑽　機器において、同等品以上の製品は可能とする。ただし、同等品の場合は、仕様書やカタログ等の規格が分かる書類を質疑受付期間中に保育幼稚園室へ提出し、承認を得ること。資料の添付がない場合は「規格不明」として承認しない場合があるため注意すること。また、同等品を納入する場合は、可能な限り現地調査をした上で設置可能かどうか判断すること。

⑾　作業中は事故及び保育に支障をきたすことのないよう十分に注意し作業にあたること。作業等において損害を与えた場合に要する費用はすべて請負者の負担とする。

⑿　令和８年１月末日まで千里山保育園では大規模改修工事を実施しているため、作業内容が他工事と重複する可能性がある。

大規模改修工事工期内に食洗機の設置工事を行う場合、各関係者は工程及び作業内容の調整を密に行い、相互に連携を図ったうえで作業を実施すること。

⒀　作業完了後、設置前後の写真及び作業報告書を電子データまたは冊子にて速やかに提出すること。

⒁　その他本仕様書に定めのない事項や疑義が生じた場合は、ただちに保育園及び保育幼稚園室と協議し、決定すること。

6　保証期間

納入する物品の保証期間は、納入後１年間とし、設計・製作等の不備により生じた故障については、無償にて迅速に修復すること。また、メーカーが独自に１年を超える無償保証サービスを設定している場合は、当然その条件を受けられるものとする。

7　問合せ先

吹田市　児童部　保育幼稚園室

総務グループ　施設管理・園務改善担当

TEL：06-6384-1541　FAX：06-6384-2105

Mail：hoiku_somu@city.suita.osaka.jp

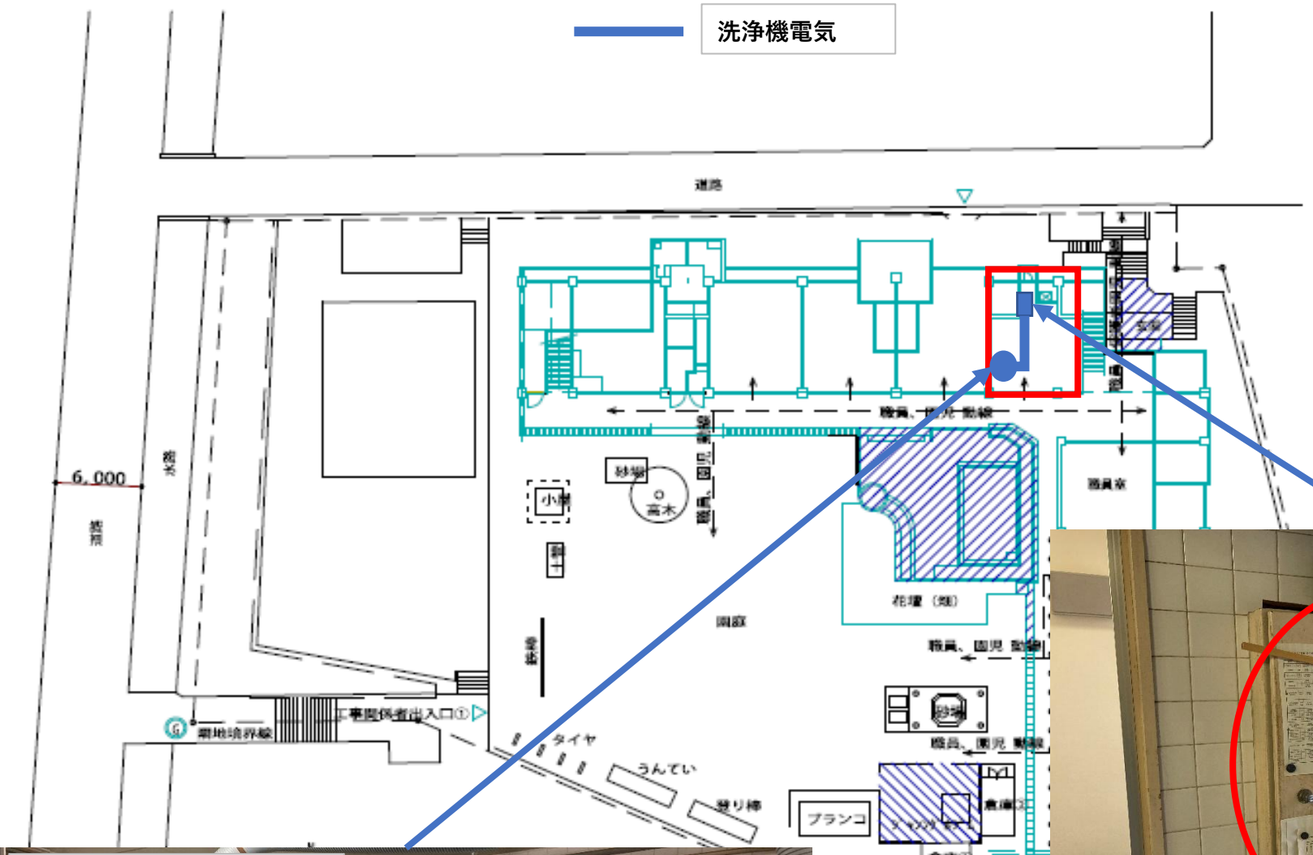
洗浄機電気
道路
6,000
水路
職員、園児 動線
職員室
砂場
高木
小屋
園庭
花壇（畑）
職員、園児 動線
砂場
職員、園児 動線
タイヤ
うんてい
登り棒
ブランコ
倉庫②
倉庫①
工事関係者出入口①
環境境界線

厨房内分電盤

動力コンセント取付位置

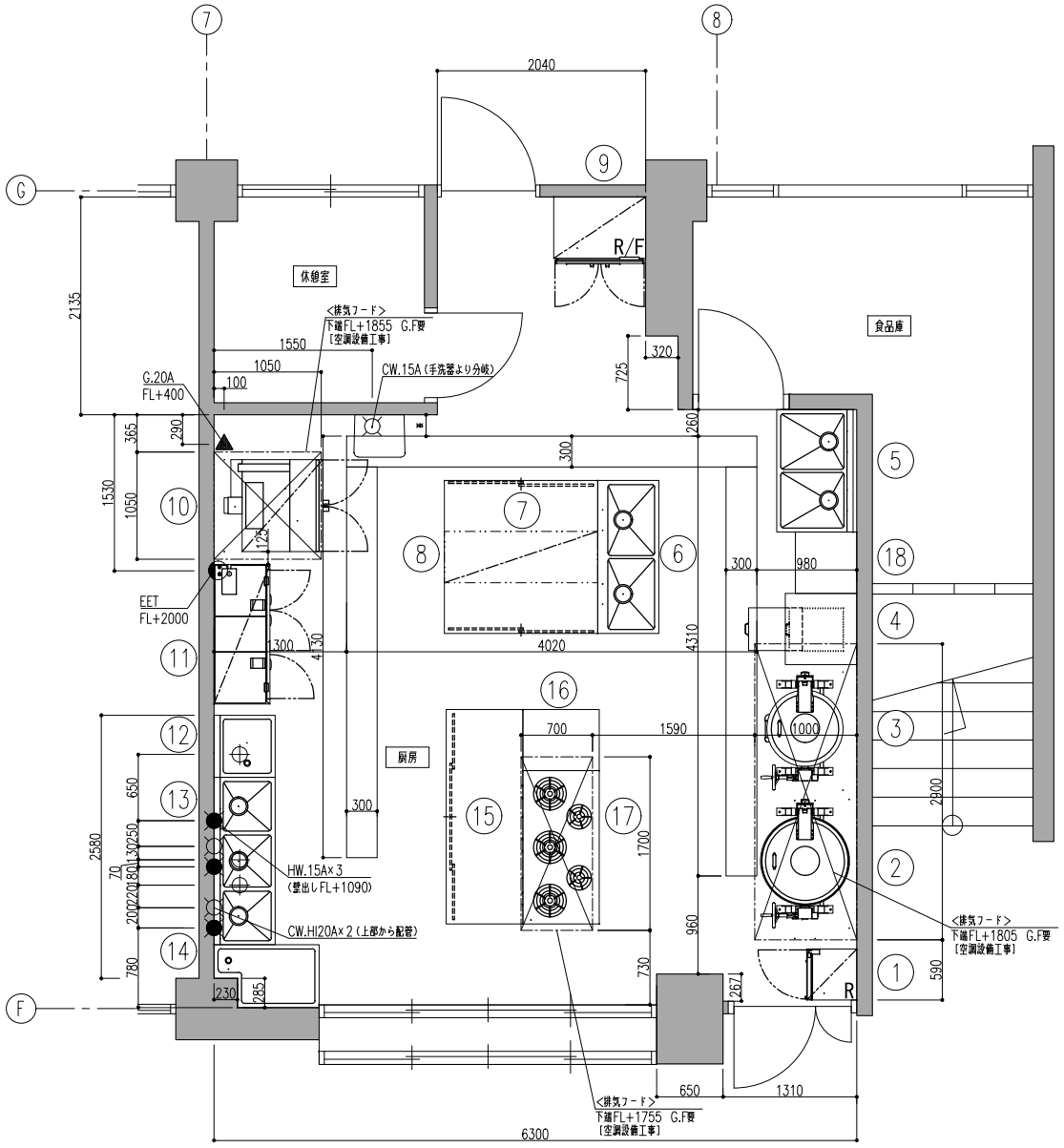

品番	名称	規格仕様	外形寸法(m/m) 間口	奥行	高さ	数量	給排水 給水(A)	給湯(A)	排水(A)	ピット	ガス(都市ガス)口径(A)	消費量(kW)	電気(kW) 単相100V	単相200V	三相200V	蒸気 給気(A)	排気(A)	消費量(kg/h)	フード	備考
1	小形冷蔵ショーケース	USB-50BTL1	500	490	1520	1							0.190							冷凍内容積157L 定格内容積135L
2	ガス回転釜	GHT-26	1314	870	1630	1	20	20	ピット埋込し	要	20	31.40							⑥	水入量55リットル
3	ガス回転釜	GHT-23	1202	759	1500	1	20	20	ピット埋込し	要	20	18.80							⑥	水入量36リットル
4	炊飯台		*	*	*	1														
5	二槽シンク		*	*	*	1	15×2	15×2	40×2											
6	二槽シンク		*	*	*	1	15×2	15×2	40×2											
7	台下戸棚		*	*	*	1														開放
8	上棚		*	*	1段	1														
9	冷凍冷蔵庫	HRF-90AT-1	900	650	1910	1			40				0.370							定格内容積550L(冷蔵室424L 冷凍室126L)
10	スーパーコンベクションオーブン	SFC-11WSK4	900	967	1610	1	15		40		20	34.90	0.500						⑥	
11	食器消毒保管庫	ESN-30A	1370	550	1850	1			25						4.200					
12	水切台		610	600	900	1			40											
13	三槽シンク		1640	600	900	1	20×2	15×3	40×3											
14	異形水切台		*	*	900	1			40											
15	台下戸棚		*	*	800	1														
16	作業台		*	*	800	1														
17	ガステーブル	XYS-1575T	1500	750	800	1					20	66.30							⑥	
18	作業台		*	*	*	1														

*			FILE WOS231013B00W	工事名称 吹田市立千里山保育園			* —— *
				図面名称 厨房機器配置図（現状図）	No. *	Quant. *	SCALE 1/50

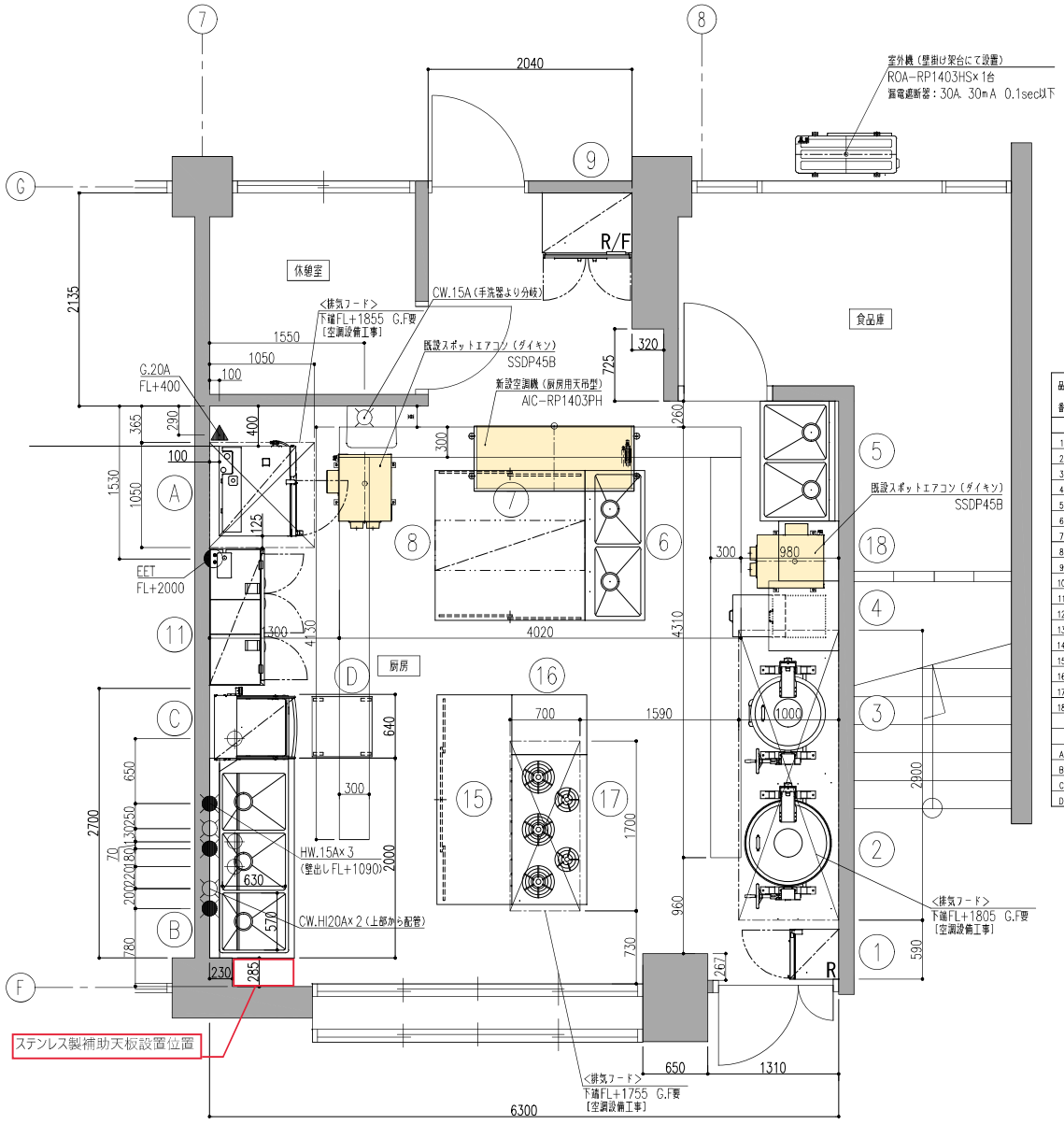

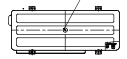

室外機（壁付けにて設置）
ROA-RP1403HS×1台
漏電遮断器：30A 30mA 0.1sec以下

漏電遮断器が地絡保護専用の場合には手開閉器＋ヒューズ、
または配線用遮断器を設けてください。
漏電遮断器は、高調波対応品を使用してください。

欠番
⑩ ⑫ ⑬ ⑭

品番	名称	規格仕様	外形寸法(m/m) 間口	奥行	高さ	数量	給排水 給水(A)	給湯(A)	排水(A)	ピット	ガス(都市ガス) 口径(A)	消費量(kW)	電気(kW) 単相100V	単相200V	三相200V	蒸気 給気(A)	排気(A)	消費量(kg/h)	フード	備考
	【既設品】																			
1	小形冷蔵ショーケース	USB-50BTL1	500	490	1520	1							0.190							冷凍庫容積157L 定温庫容積135L
2	ガス回転釜	GHT-26	1314	870	1630	1	20	20	ﾋﾞｯﾄ蓋とし	要	20	31.40							ⓔ	水入量55リットル
3	ガス回転釜	GHT-23	1202	759	1500	1	20	20	ﾋﾞｯﾄ蓋とし	要	20	18.80							ⓔ	水入量36リットル
4	炊飯台		*	*	*	1														
5	二槽シンク		*	*	*	1	15×2	15×2	40×2											
6	二槽シンク		*	*	*	1														
7	台下戸棚		*	*	*	1														両面
8	上棚		*	*	1段	1														
9	冷凍冷蔵庫	HRF-90AT-1	900	650	1910	1			40				0.370							定温内容積550L(冷蔵室424L 冷凍室126L)
10	欠番																			
11	食器消毒保管棚	ESN-3DA	1370	550	1850	1			25						4.200					
12	欠番																			
13	欠番																			
14	欠番																			
15	台下戸棚		*	*	800	1														
16	作業台		*	*	800	1														
17	ガステーブル	XYS-1575T	1500	750	800	1					20	66.30							ⓔ	
18	作業台		*	*	*	1														
	【新設品】																			
A	スチームコンベクションオーブン	CSXH-GW101RD-T-5U-L	900	770	1623	1	15		40		15	25.60	1.050						ⓔ	ホテルパン1/1 10段 架台付
B	ソイルドテーブル		2000	850	850	1	15×3	15×3	40×3											BG:H200
C	食器洗浄機	JWE-530UC-SR-H	640	745	2145	1	15		40×2						9.130				○	
D	移動台		650	650	830	1														

*			工事名称 吹田市立千里山保育園			* —— *
			FILE WOS231013D50W	図面名称 厨房機器配置図（更新図1）	No. *	Quant. *	SCALE 1/50

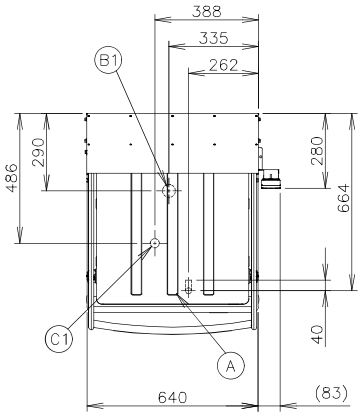

NO	接　続	仕　様
A	洗浄機給水口	G1/2
B1	洗浄タンク排水口	R1 1/2
B2	洗浄タンク排水ホース	φ38.5×φ28（排水用エルボ付属） 機外L1500
C1	貯湯タンクオーバーフロー排水口	φ34
C2	貯湯タンクオーバーフロー排水ホース	φ38.5×φ28（排水用エルボ付属） 機外L1300
D	電源コード	機外L2800 （アース線付、プラグ無、4芯 5.5mm²）

(注)1. オペレーションパネルは左右取付け可能
2. 洗浄タンク排水ホースは付属品

使用条件	周囲温度：5～35℃、相対湿度：85%以下 電圧変動：定格電圧の±10% 給水条件：水道直結 給水温度： 0～15°C；昇温に時間を要するためインターバルが必要になる場合があります。 15～20°C；メーカー推奨温度 20～35℃；温度が高いと蒸気が消えにくくなります。 給水圧：ゲージ圧0.15～0.74MPa 適用使用水：上水(硬度150mg/L以下)

※仕様・外観につきましては、改良のため予告なく変更することがあります。

1. 設置条件について
場所、給排水、電源等は取扱説明書・据付工事説明書に従って正しく行ってください。
また、本体設置スペースは、設置条件により若干異なることがありますので、10mm程度余裕をとってください。
(給排気スペース・配管スペース等は本体設置スペースとは別に確保が必要です。)
2. 本機器は蒸気回収装置を備えているため、排気フード工事は不要ですが、完全に蒸気を回収するものでは無いため天井換気扇などの最低限の換気設備は必要です。
3. 定格特性値は、電気用品技術基準および電化厨房機器性能指標基準による測定値です。
4. 元ブレーカー容量は、30A 200Vです。
専用回路(過負荷・短絡保護あり)を使用してください。
5. 元ブレーカー付近の温度が高い時は30Aよりも容量の大きいものを使用してください。
6. 製品コード：J038−D045(50Hz)、J038−D046(60Hz)

製品名	食器洗浄機	
形名	JWE−530UC−SR−H	
	洗浄機側	貯湯タンク側
電源	三相200V 50Hz専用/60Hz専用 容量10.2kVA(29A)	
電流	最大運転電流 27.1/26.7A 電動機定格電流 4.2/3.8A 始動電流 24/23A	
消費電力	電動機定格消費電力 1.16/1.18kW（力率79/89%） 電熱装置定格消費電力 7.95kW 最大消費電力 9.11/9.13kW	
蒸気回収装置	蒸気回収用ファンモータ 電流値：0.38A（0.095A×4個） 消費電力：48W（12W×4個）	
電熱装置	3.9kW	7.95kW
電源コード	2.8m（アース線付、プラグ無）	
外形寸法	幅640×奥行745×高さ2145(2138～2171)mm	
外装	ステンレス鋼板	
扉	上下開閉式(通過高さ 457mm)	
ラック寸法	500×500mm	
大皿枚数/ラック	16枚（φ230mmの場合）	
サイクル時間	68s（本洗い42s、休止5s、すすぎ5s、蒸気回収15s、休止1s）	
消費水量	1サイクルのすすぎ水量 約1.8L	
洗浄方式	上下回転ノズル方式	
すすぎ方式	上下回転ノズル方式	
ポンプ	洗浄 750W、すすぎ 100W	
排水方式	オーバーフローパイプ抜取り方式、オーバーフロー自然排水	
スタート	ドアスイッチスタート(切替によりスタートスイッチによるスタート可)	
乾燥	余熱乾燥	
残菜処理	フィルター収集	
洗剤	現地手配の洗剤供給装置により供給	
表示	給湯中・準備中・洗浄中、洗浄完了・標準時間・長時間・すすぎの各コース 洗浄湯温・すすぎ湯温の表示、異常表示	
タンク容量	約48L	7.3L
給湯	マイコン制御による自動給湯方式	ウォータバルブによる自動給湯方式
温度制御	サーミスタ式（湯温 約70℃）	サーミスタ式（湯温 約85℃）
接続口	排水口：排水ホース又はR1 1/2、給水口：G1/2 貯湯タンクオーバーフロー：排水ホース	
洗浄時間	標準時間：1～99s 調整可能(1sステップ) 長時間：1～990s 調整可能(1sステップ)	マイコン制御
すすぎ時間	5～15s 調整可能(0.1sステップ)	マイコン制御
蒸気回収時間	15～30s 調整可能(1sステップ)	マイコン制御
終了ブザー音量	0(消音)～5(最大) 調整可能	マイコン制御
電気回路保護	漏電遮断器(過電流保護付)	
空焚防止	電極スイッチ、バイメタルサーモ(手動復帰) サーミスタ(自動復帰)	フロートスイッチ、バイメタルサーモ(手動復帰) サーミスタ(自動復帰)
安全装置	ドアスイッチ、マイコン制御による異常停止機構	
脚	SUS製 193～226mm調整可能	
製品質量	140kg（梱包153kg）	
梱包	洗浄機本体 簡易ダンボール梱包(木製下台) 幅718×奥行815×高さ1579mm 蒸気回収装置 全ダンボール梱包 幅738×奥行895×高さ374mm	
認可・認証	給水器具自己認証	
付属品	万能ラック(500×500mm)、洗浄タンク排水ホース、 排水用エルボ2、メンテシート、減圧弁、レッグ	
オプション	各種専用ラック	

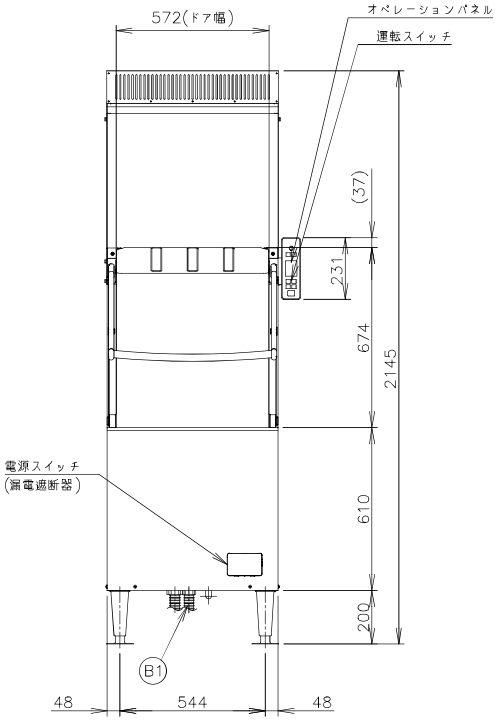

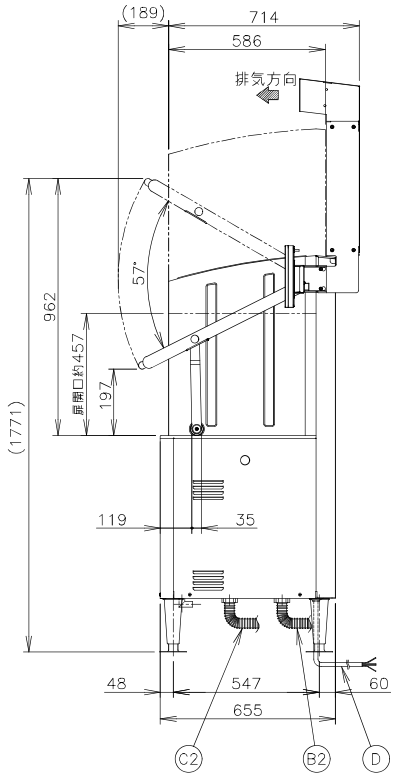

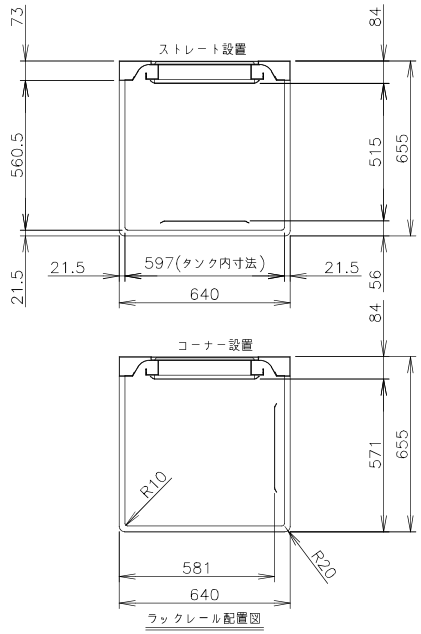

ラックレール配置図

DATE *	規格・寸法 JWE-530UC-SR-H				* ——*
FILE WOS231013ZCW	図面名称 食器洗浄機	No. C	Quant. 1	SCALE 1/20	

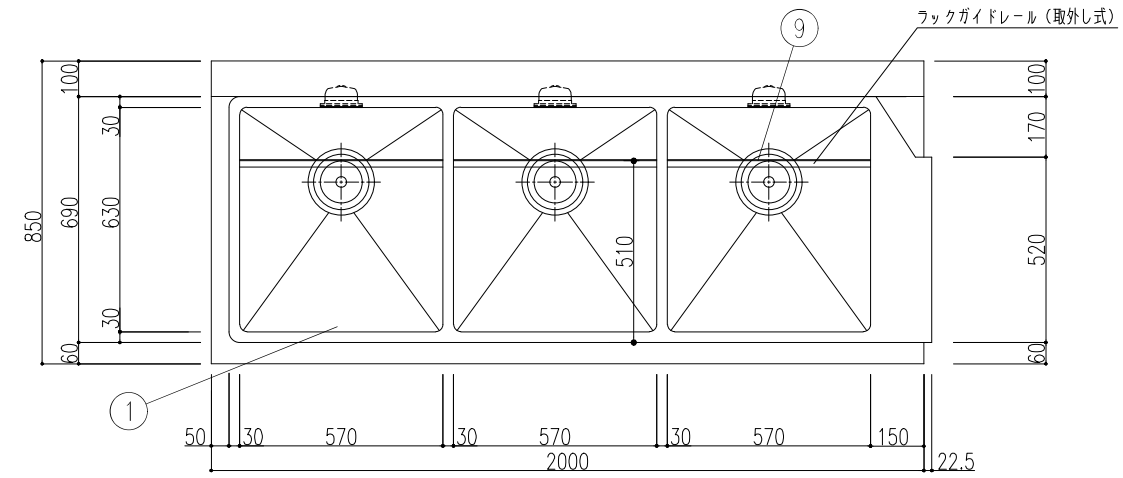

品番	名称	備考
1	槽板	SUS 430 1.2t No.4
2	化粧板	SUS 430 0.8t No.4
3	パイプ脚	SUS 430 φ38 1.2t（継手付）
4	パイプ枠	SUS 304 □32×16 1.2t
5	アジャスト	SUS 304
6	排水栓	カゴ付防臭トラップ40A（排水アダプター付）
7	オーバーフロー	小判型
8	取外式平板	SUS 430 1.0t No.4（分割式）
9	ラックガイドレール	SUS 430 L3×30×30（取外し式）
10	水栓	シングルレバー混合水栓　CK2710−13

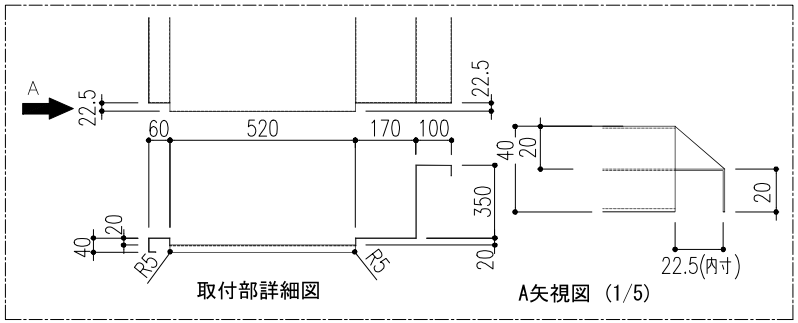

取付部詳細図　　A矢視図（1/5）

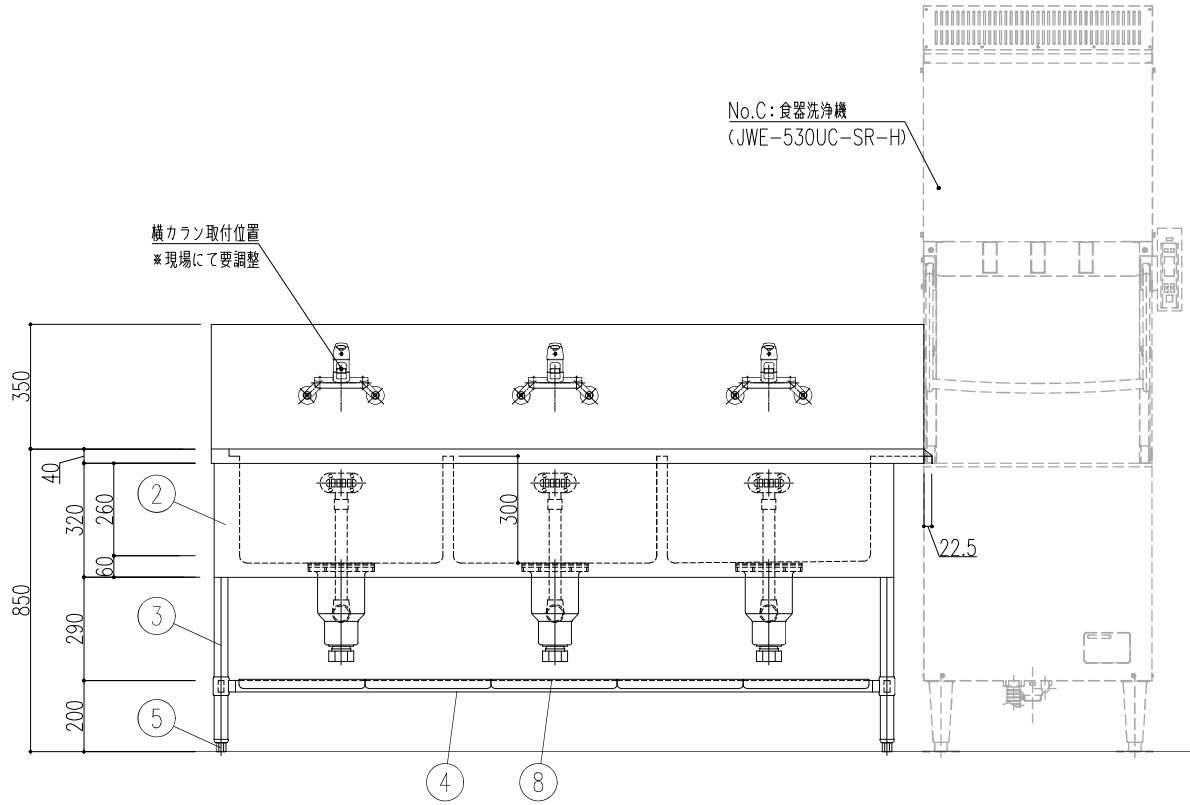

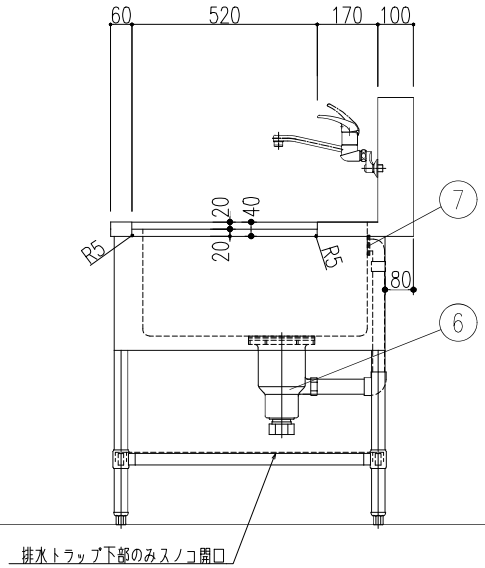

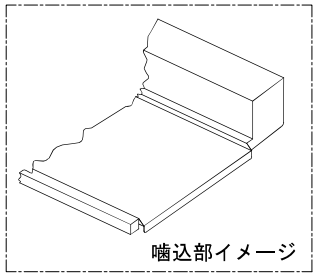

噛込部イメージ

DATE	規格・寸法				
*	2000×850×850				* ——*
FILE	図面名称	No.	Quant.	SCALE	
WOS231013ZBW	ソイルドテーブル	B	1	1/15	

品番	名称	備考
1	甲板	SUS 430 1.2t No.4
2	パイプ脚	SUS 430 φ38 1.2t（継手付）
3	パイプ枠	SUS 304 □32×16 1.2t
4	キャスター	ウレタン製 / φ125自在×4（対角ストッパー付）
5	取外式平板	SUS 430 1.0t No.4（分割式）
6	ラックストッパー	SUS 304 □32×16 1.2t

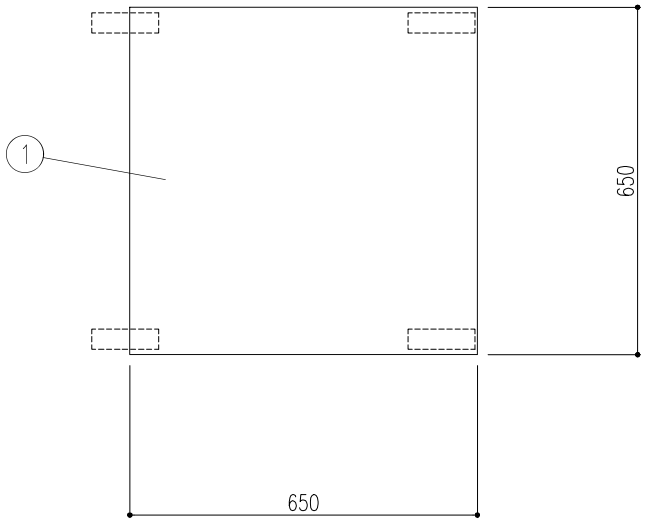

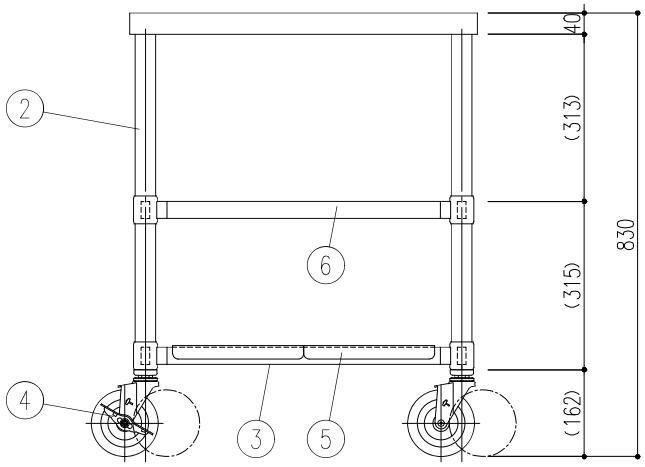

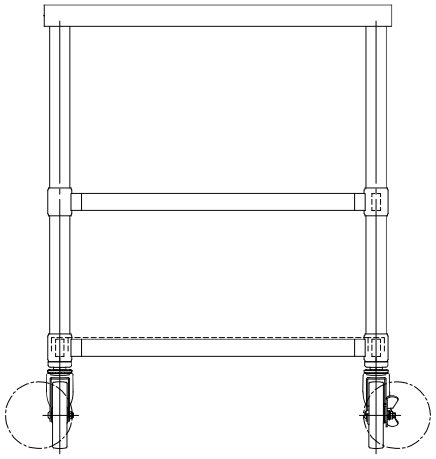

		DATE *	規格・寸法 650×650×830			* ——*
		FILE WOS231013ZDW	図面名称 移動台	No. D	Quant. *	SCALE 1/10

吹田市立垂水保育園食洗機購入仕様書

1　購入品詳細

(1)　ドアタイプ食器洗浄機　　1台

※　参考型式：JWE-530UB-SR-H（特）（扉開口アップ仕様）

(2)　ソイルドテーブル　　1台

(3)　クリーンテーブル　　1台

2　納入場所

垂水保育園（吹田市垂水町1丁目6-9）

3　納入期限

契約締結日から令和８年３月31日までの間で保育幼稚園室が指定する日

4　規格

(1)　ドアタイプ食器洗浄機

参考型式　JWE-530UB-SR-H（特）　※図面参照

ア　外形寸法はW640mm×D745mm×H2145mm程度であること。

イ　製品重量は140kg以内であること。

ウ　電気容量は三相200V、10.2kVA以内であること。

エ　食器洗浄機扉は上下開閉式であること。

オ　扉開口は457mm程度であること。

カ　食器洗浄機上部に蒸気回収装置を有していること。

キ　洗浄速度は、蒸気回収時間を含め68秒／回以内であること。

ク　洗浄終了が分かるようにブザーで知らせる機能を有していること。またブザーの音量は５段階で調整可能であること。

ケ　運転操作はオペレーションパネルによる操作とし、オペレーションパネルは左右どちら側でも取付け可能であること。また、取付位置については、落札後、保育幼稚園室と協議の上、決定すること。

コ　1サイクルのすすぎ水量は約1.8L以内であること。

サ　納入後は、メーカーによる取扱説明を行うこと。

シ　付属品として以下の物品を納品すること。

（ア）　プレートトレーラック　　３個

弁慶　プレートトレー（500mm×500mm×115mm）

（イ）　フラットウェアーラック　　２個

弁慶　フラット85（500mm×500mm×115mm）

（ウ）　シルバーバスケット（小）　　７個
SB-小（87mm×87mm×145mm）
（エ）　食器洗浄機専用洗剤　　２式
ホシザキ　JWS-10DHH 10L×２個

(2)　ソイルドテーブル

ア　外形寸法はW1660mm×D860mm×H850mm程度であること。

イ　シンクを三槽設けること。各槽の有効寸法はW465mm×D540mm×H300mm程度であること。

ウ　各槽の奥行きが洗浄ラック寸法以上ある為、取り外し式のラックガイドレールを設けること。

エ　食器洗浄機側に噛込部を設け、洗浄ラックが食器洗浄機へ通過する際の妨げにならないようにすること。

オ　バックガードを設けること。バックガード寸法はD200mm×H400mm程度であること。

カ　各槽に１台、混合水栓を設置すること。設置に際し、バックガードに取付け、洗浄ラック通過の妨げにならないように取付けること。また、設置する混合水栓の規格は保育幼稚園室と協議の上決定すること。

キ　バックガード右端に単水栓を１台設置すること。設置する単水栓の規格は保育幼稚園室と協議の上決定すること。

(3)　クリーンテーブル

ア　外形寸法はW650mm×D750mm×H850mm程度であること。

イ　ラック収納が可能であること。

ウ　洗浄機側に噛込部を設け、食器洗浄機から洗浄ラックが通過する際の妨げにならないようにすること。

5　特記事項

(1)　本費用には、搬入・据付・設備接続（給水給湯排水、電気）・電気工事・撤去処分等の食器洗浄機の使用に必要な諸経費を全て含むこと。

(2)　電気工事に際し、食器洗浄機の使用に必要な電気容量を確保すること。

(3)　電気容量は引込盤から確保すること。（※引込盤位置は別途資料参照）電気工事に使用する材料は以下を参考とする。

ア　30A漏電ブレーカー　　１台
イ　漏電ブレーカー用収納キャビネット　　１台
ウ　VVRケーブル　　50m程度
エ　アース電線　　50m程度
オ　動力コンセント及びキャップ　　１組
カ　塩ビ配管部材　　１式
キ　現場消耗資材　　１式

※　電気工事にかかる関電申請は受注者の負担とすること。

⑷　動力コンセントは壁付けとし、食器洗浄機用電源コードの長さを考慮した位置に取付けること。※別途資料参照

⑸　動力コンセントの取付けに際し、壁付け扇風機を移動させること。
　※移動先は別途資料参照

⑹　設置場所は、既存水切二槽シンク及び一槽シンクの位置とし、既存水切二槽シンク及び一槽シンクは撤去すること。※別途資料参照

⑺　設置にあたり、既存のグレーチングを変更すること。グレーチングの種類については、縞鋼板のような板状のものを選定すること。※別途資料参照

⑻　本作業により発生する廃棄物については、受注者の責任において適正に処分すること。

⑼　機器の設置日時については、保育幼稚園室及び保育園長と協議の上、決定すること。
　設置（作業）日時の目安として、土曜日は 13 時から 19 時頃まで、日曜日・祝日は 9 時から 17 時頃までとする。なお、平日は給食室での作業は不可とし、給食室以外での作業は９時から 19 時頃までとする。

⑽　園庭までの車両進入は不可とする。

⑾　作業に伴い、やむを得ず既存設備を移動させる場合（例：給食室機器の移動、下膳カウンターの棚を外しての搬入等）、作業後は現状復帰を行い日々の運営に支障をきたすことのないようにすること。

⑿　機器において、同等品以上の製品は可能とする。ただし、同等品の場合は、仕様書やカタログ等の規格が分かる書類を質疑受付期間中に保育幼稚園室へ提出し、承認を得ること。資料の添付がない場合は「規格不明」として承認しない場合があるため注意すること。また、同等品を納入する場合は、可能な限り現地調査をした上で設置可能かどうか判断すること。

⒀　作業中は事故及び保育に支障をきたすことのないよう十分に注意し作業にあたること。作業等において損害を与えた場合に要する費用はすべて請負者の負担とする。

⒁　令和８年１月末日まで垂水保育園では大規模改修工事を実施しているため、作業内容が他工事と重複する可能性がある。
　大規模改修工事工期内に食洗機の設置工事を行う場合、各関係者は工程及び作業内容の調整を密に行い、相互に連携を図ったうえで作業を実施すること。

⒂　作業完了後、設置前後の写真及び作業報告書を電子データまたは冊子にて速やかに提出すること。

⒃　その他本仕様書に定めのない事項や疑義が生じた場合は、ただちに保育園及び保育幼稚園室と協議し、決定すること。

6　保証期間

納入する物品の保証期間は、納入後１年間とし、設計・製作等の不備により生じた故障については、無償にて迅速に修復すること。また、メーカーが独自に１年を超える無償保証サービスを設定している場合は、当然その条件を受けられるものとする。

7　問合せ先

吹田市　児童部　保育幼稚園室
総務グループ　施設管理・園務改善担当
TEL：06-6384-1541　FAX：06-6384-2105
Mail：hoiku_somu@city.suita.osaka.jp

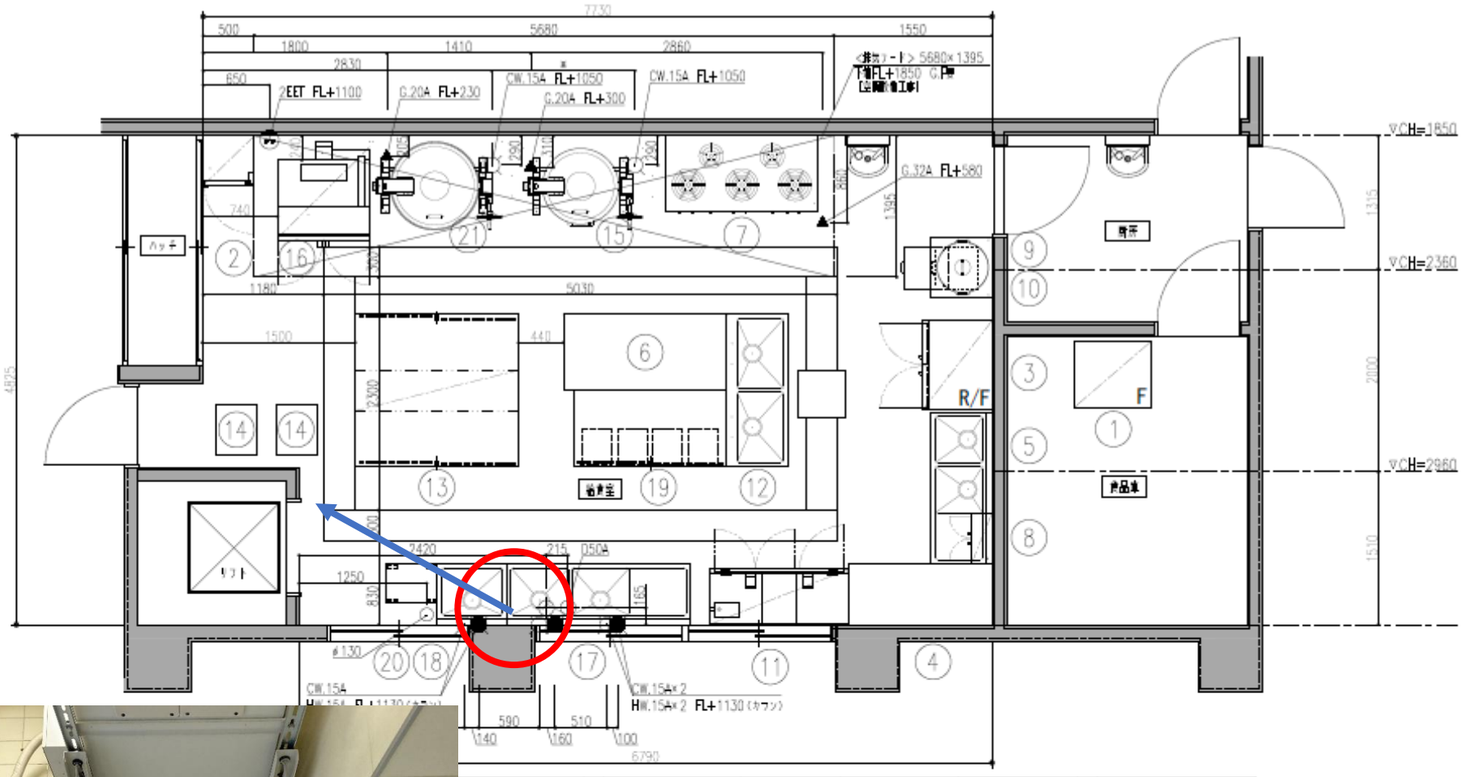

番号	名称	寸法 間口	寸法 奥行	寸法 高さ	数量	仕様				電気 (kW)							備考
		750	650	1800	1												
		500	490	1520	1						0.150						
		880	680	1900	1			40			0.470						
		1400	600	800	1												
		1500	600	800	1	15×2	15×2	40×2									
		1600	750	800	1												
		1500	750	800	1				32	67.60							
		500	200	630	1						0.013						
					1												
		600	600	800	1												
		1370	550	1850	1			25					4.200				
		1500	600	800	1	15×2	15×2	40×2									
		1600	1500	800	1												
		400	500	780	2												
		1202	758	1500	1	15	15	[illegible]	20	18.80							
		900	967	1610	1			50	20	34.93	0.500						
		1800	600	800	1	15×2	15×2	40×2									
		680	600	800	1	15	15	40									
		1500	750	800	1												
		390	500	680	1												
21	ガス	1314	870	1630	1	15	15	[illegible]	20	31.40							

*		DM	工事名称 吹田市立垂水保育園			* ——*
		FILE WOS231009B00W	図面名称 厨房機器配置図（現状図）	No. *	Quant. *	SCALE 1/50

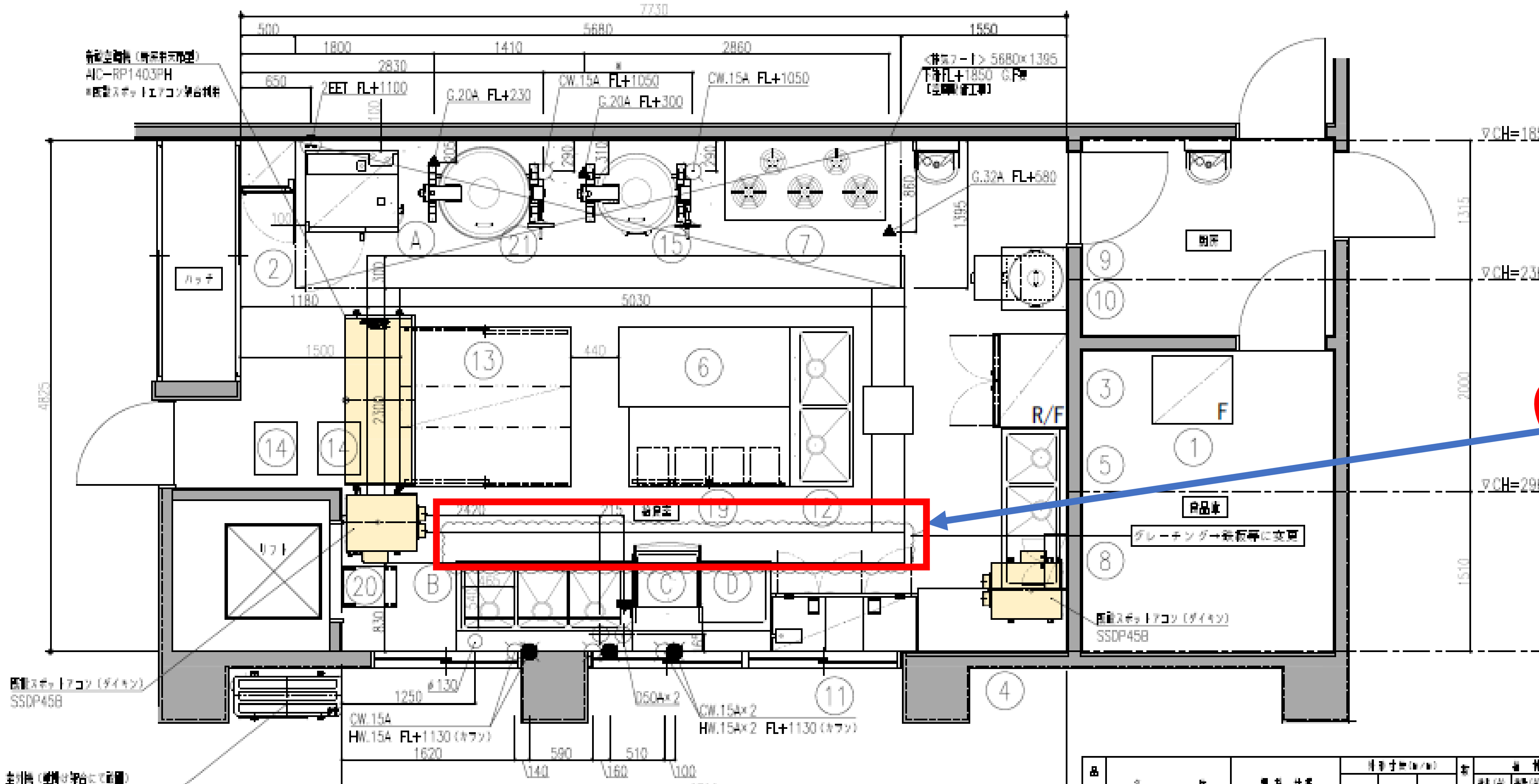

漏電遮断器が地絡保護専用の場合には手開閉器＋ヒューズ、または配線用遮断器を設けてください。
漏電遮断器は、高調波対応品を使用してください。

番号	名称	機種仕様	外形寸法(m/m) 間口	奥行	高さ	数量	給排水 給水(A)	給湯(A)	排水(A)	トラップ	ガス(都市ガス) 口径(A)	消費量(kW)	電気(kW) 単相100V	単相200V	三相200V	蒸気 給気(A)	還気(A)	消費量(kg/h)	フード	備考
	【既設品】																			
1	冷凍庫		750	650	1800	1														
2	小形冷蔵ショーケース	USS-500TL	500	490	1520	1							0.150							[illegible]157L [illegible]135L
3	冷凍冷蔵庫	ARN-081PM	880	680	1900	1			40				0.470							
4	作業台		1400	600	800	1														[illegible]
5	水切付二槽シンク		1500	600	800	1	15×2	15×2	40×2											
6	調理台		1600	750	800	1														[illegible]
7	ガステーブル		1500	750	800	1					32	67.80							◎	
8	電気包丁殺菌庫	SC-10	500	200	630	1							0.013							
9	ガス炊飯器					1														
10	炊飯台		600	600	800	1														
11	食器消毒保管庫	ESH-30A	1370	550	1850	1			25						4.300					
12	二槽シンク		1500	600	800	1	15×2	15×2	40×2											
13	調理台		1600	1500	800	1														[illegible]
14	ワゴン		400	500	780	2														
15	ガス回転釜	GHT-23	1202	759	1500	1	15	15	[illegible]		20	18.80							◎	[illegible]
16	欠番																			
17	欠番																			
18	欠番																			
19	引出し付台下戸棚		1500	750	800	1														[illegible]
20	移動台		390	500	680	1														
21	ガス回転釜	GHT-26	1314	870	1630	1	15	15	[illegible]		20	31.40							◎	[illegible]
	【新規品】																			
A	スチームコンベクションオーブン	CSXH-GN101-T	870	770	1823	1	15		40		15	21.50	1.050						◎	[illegible] 1/1 10段 [illegible]
B	ソイルドテーブル		1660	860	850	1	15×3	15×3	40×3											
C	食器洗浄機	JWE-530UC-SR	640	745	2063	1	15		40×2						8.330				○	
D	クリーンテーブル		650	860	850	1														

*	DJ	工事名称 吹田市立垂水保育園			* ——*
	FILE W0S231009D50W	図面名称 厨房機器配置図（更新図）	No. *	Quant. *	SCALE 1/50

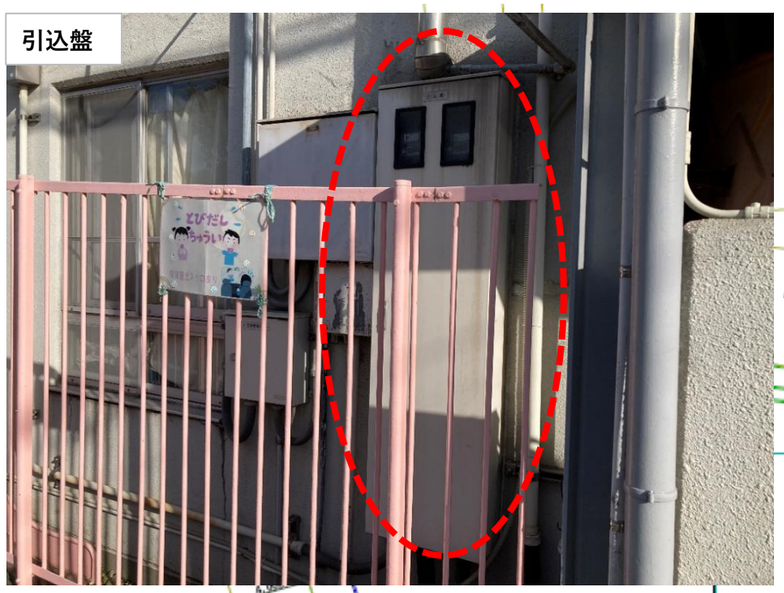
引込盤

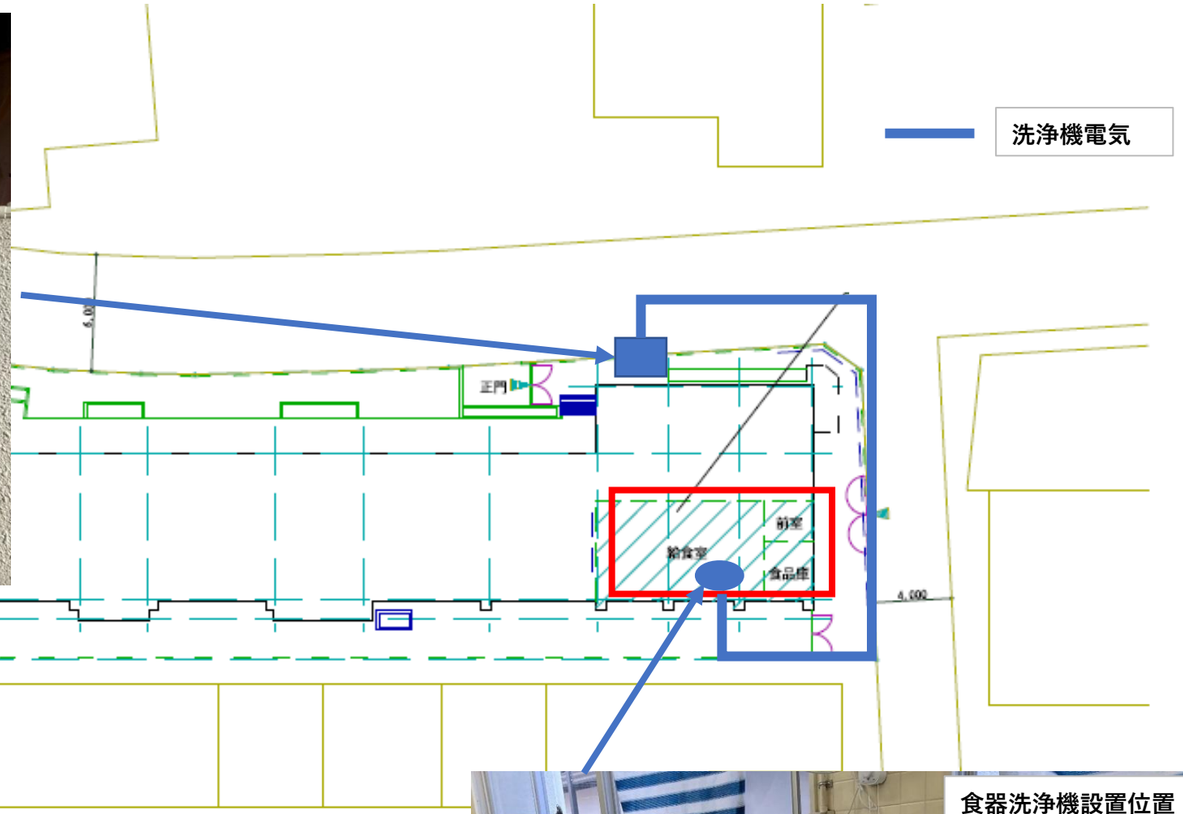
洗浄機電気
正門
給食室
前室
食品庫
配 置 図 1/200

食器洗浄機設置位置

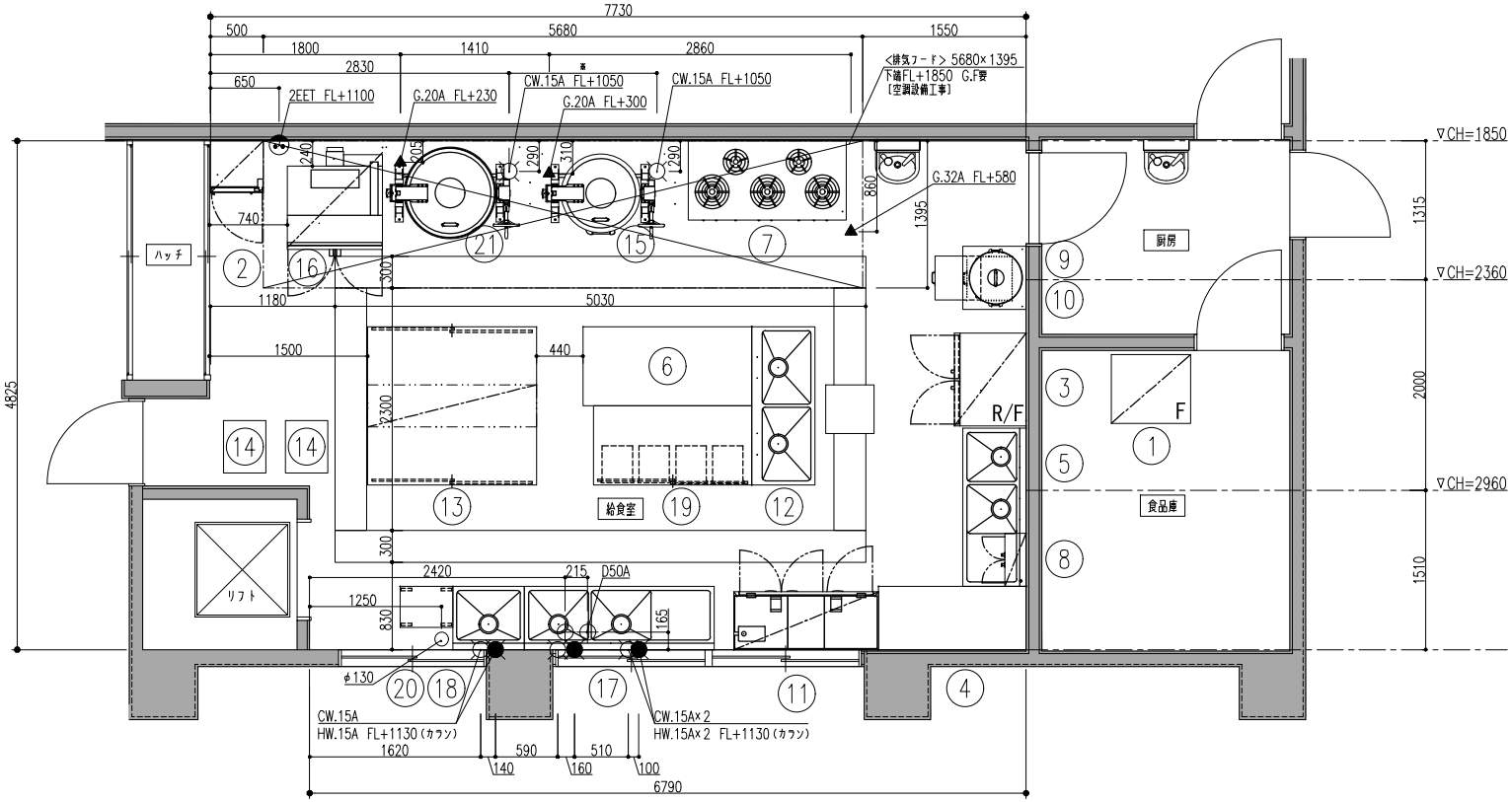

品番	名称	規格仕様	外形寸法(m/m) 間口	奥行	高さ	数量	給排水 給水(A)	給湯(A)	排水(A)	ピット	ガス(都市ガス)口径(A)	消費量(kW)	電気(kW) 単相100V	単相200V	三相200V	蒸気 給気(A)	排気(A)	消費量(kg/h)	フード	備考
1	冷凍庫		750	650	1800	1			*				*		*					
2	小形冷蔵ショーケース	USB-50DTL	500	490	1520	1							0.150							冷却内容積157L 定格内容積135L
3	冷凍冷蔵庫	ARN-091PM	880	680	1900	1			40				0.470							
4	作業台		1400	600	800	1														(撤去・新設)
5	水切付二槽シンク		1500	600	800	1	15×2	15×2	40×2											
6	調理台		1600	750	800	1														(撤去・新設)
7	ガステーブル		1500	750	800	1					32	67.60							ⓑ	
8	電気包丁殺菌庫	SC-10	500	200	630	1							0.013							
9	ガス炊飯器					1					*	*								
10	炊飯台		600	600	800	1														
11	食器消毒保管機	ESN-3DA	1370	550	1850	1			25						4.200					
12	二槽シンク		1500	600	800	1	15×2	15×2	40×2											
13	配膳台		1600	1500	800	1														(撤去・新設)
14	ワゴン		400	500	780	2														
15	ガス回転釜	GHT-23	1202	759	1500	1	15	15	ピット埋とし	要	20	18.80							ⓑ	水入量36リットル
16	スーパーコンベクションオーブン	SFC-11WSK4	900	967	1610	1			50		20	34.90	0.500						ⓑ	
17	水切付二槽シンク		1800	600	800	1	15×2	15×2	40×2											
18	一槽シンク		680	600	800	1	15	15	40											
19	引出し付台下戸棚		1500	750	800	1														(撤去・新設)
20	移動台		390	500	680	1														
21	ガス回転釜	GHT-26	1314	870	1630	1	15	15	ピット埋とし	要	20	31.40							ⓑ	水入量55リットル

*			FILE WOS231009B00W	工事名称 吹田市立垂水保育園			* —— *
				図面名称 厨房機器配置図（現状図）	No. *	Quant. *	SCALE 1/50

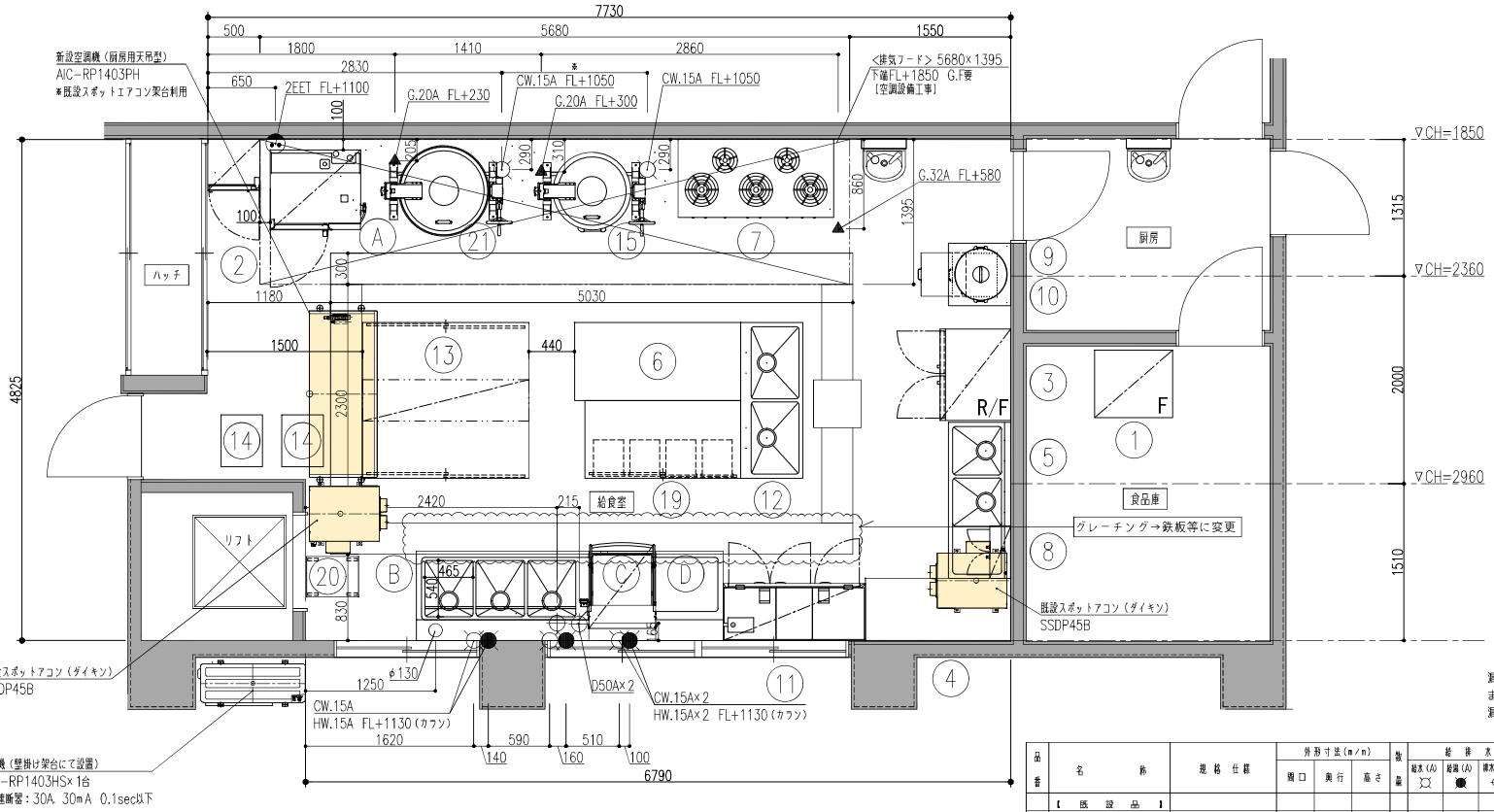

漏電遮断器が地絡保護専用の場合には手開閉器＋ヒューズ、または配線用遮断器を設けてください。
漏電遮断器は、高調波対応品を使用してください。

欠番
⑯ ⑰ ⑱

品番	名称	規格仕様	外形寸法(mm) 間口	奥行	高さ	数量	給排水 給水(A)	給湯(A)	排水(A)	ピット	ガス(都市ガス) 口径(A)	消費量(kW)	電気(kW) 単相100V	単相200V	三相200V	蒸気 給気(A)	排気(A)	消費量(kg/h)	フード	備考
	【既設品】																			
1	冷凍庫		750	650	1800	1			*				*		*					
2	小形冷蔵ショーケース	USB-500DTL	500	490	1520	1							0.150							冷蔵内容積157L 定温内容積135L
3	冷凍冷蔵庫	ARN-091PM	880	680	1900	1			40				0.470							
4	作業台		1400	600	800	1														(撤去・新設)
5	水切付二槽シンク		1500	600	800	1	15×2	15×2	40×2											
6	調理台		1600	750	800	1														(撤去・新設)
7	ガスキーブル		1500	750	800	1					32	67.60							Ⓢ	
8	電気包丁殺菌庫	SC-10	500	200	630	1							0.013							
9	ガス炊飯器					1					*	*								
10	炊飯台		600	600	800	1														
11	食器消毒保管機	ESN-3DA	1370	550	1850	1			25						4.200					
12	二槽シンク		1500	600	800	1	15×2	15×2	40×2											
13	配膳台		1600	1500	800	1														(撤去・新設)
14	フゴン		400	500	780	2														
15	ガス回転釜	GHT-23	1202	759	1500	1	15	15	ピット抜とし	要	20	18.80							Ⓢ	水入量36ﾘｯﾄﾙ
16	欠番																			
17	欠番																			
18	欠番																			
19	引出し付台下戸棚		1500	750	800	1														(撤去・新設)
20	移動台		390	500	680	1														
21	ガス回転釜	GHT-26	1314	870	1630	1	15	15	ピット抜とし	要	20	31.40							Ⓢ	水入量55ﾘｯﾄﾙ
	【新設品】																			
A	スチームコンベクションオーブン	CSXH-GW101-T-SU-L	870	770	1623	1	15		40		15	25.60	1.050						Ⓢ	ホテルパン1/1 10段 架台付
B	ソイルドテーブル		1660	860	850	1	15×3	15×3	40×3											
C	食器洗浄機	JWE-530UC-SR-H	640	745	2145	1	15		40×2						9.130				○	
D	クリーンテーブル		650	860	850	1														

*			工事名称 吹田市立垂水保育園			* ―― *
		FILE WOS231009E50W	図面名称 厨房機器配置図（更新図）	No. *	Quant. *	SCALE 1/50

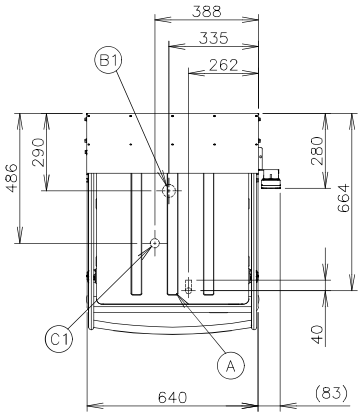

NO	接　続	仕　様
A	洗浄機給水口	G1/2
B1	洗浄タンク排水口	R1 1/2
B2	洗浄タンク排水ホース	φ38.5×φ28（排水用エルボ付属） 機外L1500
C1	貯湯タンクオーバーフロー排水口	φ34
C2	貯湯タンクオーバーフロー排水ホース	φ38.5×φ28（排水用エルボ付属） 機外L1300
D	電源コード	機外L2800 （アース線付、プラグ無、4芯 5.5mm²）

(注)1. オペレーションパネルは左右取付け可能
2. 洗浄タンク排水ホースは付属品

使用条件	周囲温度：5～35℃、相対湿度：85%以下 電圧変動：定格電圧の±10% 給水条件：水道直結 給水温度： 0～15°C；昇温に時間を要するためインターバルが必要になる場合があります。 15～20°C；メーカー推奨温度 20～35℃；温度が高いと蒸気が消えにくくなります。 給水圧：ゲージ圧0.15～0.74MPa 適用使用水：上水(硬度150mg/L以下)

※仕様・外観につきましては、改良のため予告なく変更することがあります。

1. 設置条件について
場所、給排水、電源等は取扱説明書・据付工事説明書に従って正しく行ってください。
また、本体設置スペースは、設置条件により若干異なることがありますので、10mm程度余裕をとってください。
(給排気スペース・配管スペース等は本体設置スペースとは別に確保が必要です。)
2. 本機器は蒸気回収装置を備えているため、排気フード工事は不要ですが、完全に蒸気を回収するものでは無いため天井換気扇などの最低限の換気設備は必要です。
3. 定格特性値は、電気用品技術基準および電化厨房機器性能指標基準による測定値です。
4. 元ブレーカー容量は、30A 200Vです。
専用回路(過負荷・短絡保護あり)を使用してください。
5. 元ブレーカー付近の温度が高い時は30Aよりも容量の大きいものを使用してください。
6. 製品コード：J038−D045(50Hz)、J038−D046(60Hz)

製品名	食器洗浄機	
形名	JWE−530UC−SR−H	
	洗浄機側	貯湯タンク側
電源	三相200V 50Hz専用/60Hz専用 容量10.2kVA(29A)	
電流	最大運転電流 27.1/26.7A 電動機定格電流 4.2/3.8A 始動電流 24/23A	
消費電力	電動機定格消費電力 1.16/1.18kW（力率79/89%） 電熱装置定格消費電力 7.95kW 最大消費電力 9.11/9.13kW	
蒸気回収装置	蒸気回収用ファンモータ 電流値：0.38A（0.095A×4個） 消費電力：48W（12W×4個）	
電熱装置	3.9kW	7.95kW
電源コード	2.8m（アース線付、プラグ無）	
外形寸法	幅640×奥行745×高さ2145(2138～2171)mm	
外装	ステンレス鋼板	
扉	上下開閉式(通過高さ 457mm)	
ラック寸法	500×500mm	
大皿枚数/ラック	16枚（φ230mmの場合）	
サイクル時間	68s（本洗い42s、休止5s、すすぎ5s、蒸気回収15s、休止1s）	
消費水量	1サイクルのすすぎ水量 約1.8L	
洗浄方式	上下回転ノズル方式	
すすぎ方式	上下回転ノズル方式	
ポンプ	洗浄 750W、すすぎ 100W	
排水方式	オーバーフローパイプ抜取り方式、オーバーフロー自然排水	
スタート	ドアスイッチスタート(切替によりスタートスイッチによるスタート可)	
乾燥	余熱乾燥	
残菜処理	フィルター収集	
洗剤	現地手配の洗剤供給装置により供給	
表示	給湯中・準備中・洗浄中、洗浄完了・標準時間・長時間・すすぎの各コース 洗浄湯温・すすぎ湯温の表示、異常表示	
タンク容量	約48L	7.3L
給湯	マイコン制御による自動給湯方式	ウォータバルブによる自動給湯方式
温度制御	サーミスタ式（湯温 約70℃）	サーミスタ式（湯温 約85℃）
接続口	排水口：排水ホース又はR1 1/2、給水口：G1/2 貯湯タンクオーバーフロー：排水ホース	
洗浄時間	標準時間：1～99s 調整可能(1sステップ) 長時間：1～990s 調整可能(1sステップ)	マイコン制御
すすぎ時間	5～15s 調整可能(0.1sステップ)	マイコン制御
蒸気回収時間	15～30s 調整可能(1sステップ)	マイコン制御
終了ブザー音量	0(消音)～5(最大) 調整可能	マイコン制御
電気回路保護	漏電遮断器(過電流保護付)	
空焚防止	電極スイッチ、バイメタルサーモ(手動復帰) サーミスタ(自動復帰)	フロートスイッチ、バイメタルサーモ(手動復帰) サーミスタ(自動復帰)
安全装置	ドアスイッチ、マイコン制御による異常停止機構	
脚	SUS製 193～226mm調整可能	
製品質量	140kg（梱包153kg）	
梱包	洗浄機本体 簡易ダンボール梱包(木製下台) 幅718×奥行815×高さ1579mm 蒸気回収装置 全ダンボール梱包 幅738×奥行895×高さ374mm	
認可・認証	給水器具自己認証	
付属品	万能ラック(500×500mm)、洗浄タンク排水ホース、 排水用エルボ2、メンテシート、減圧弁、レッグ	
オプション	各種専用ラック	

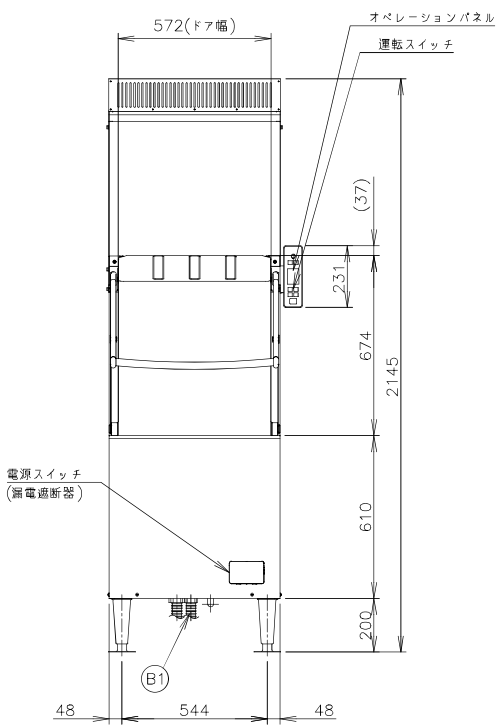

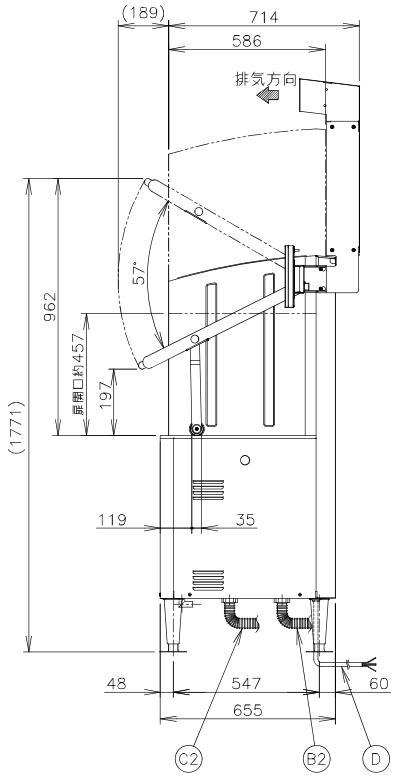

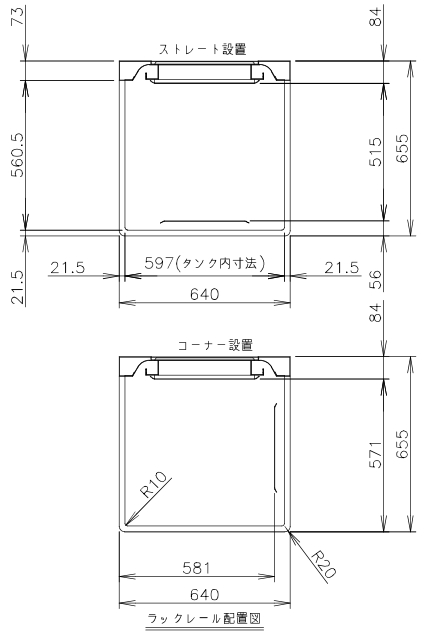

ラックレール配置図

		規格・寸法 JWE-530UC-SR-H			* ——*
FILE WOS231009ZCW		図面名称 食器洗浄機	No. C	Quant. 1	SCALE 1/20

品番	名称	備考
1	槽板	SUS 430 1.2t No.4
2	化粧板	SUS 430 0.8t No.4
3	パイプ脚	SUS 430 φ38 1.2t（継手付）
4	パイプ枠	SUS 304 □32×16 1.2t
5	アジャスト	SUS 304
6	排水栓	カゴ付防臭トラップ40A（排水アダプター付）
7	オーバーフロー	小判型
8	取外式平板	SUS 430 1.0t No.4（分割式）
9	ラックガイドレール	SUS 430 L3×30×30（取外し式）
10	水栓	シングルレバー混合水栓　CK2710−13

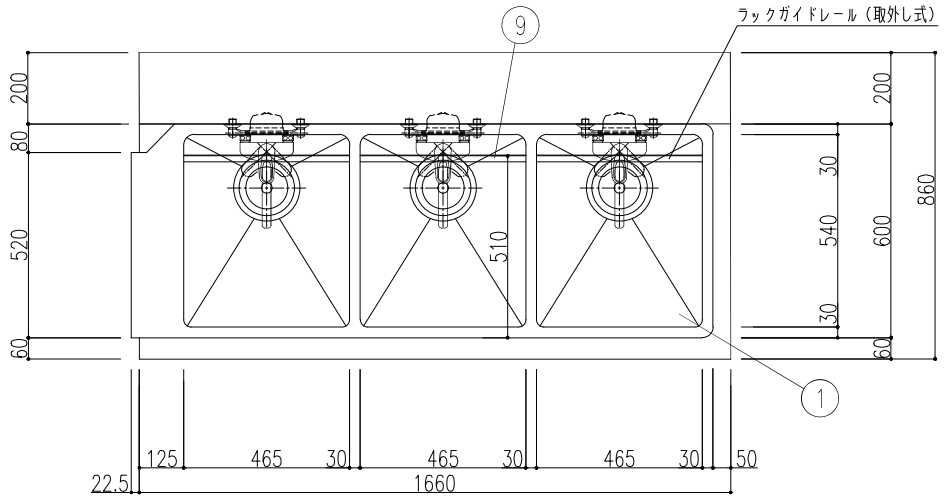

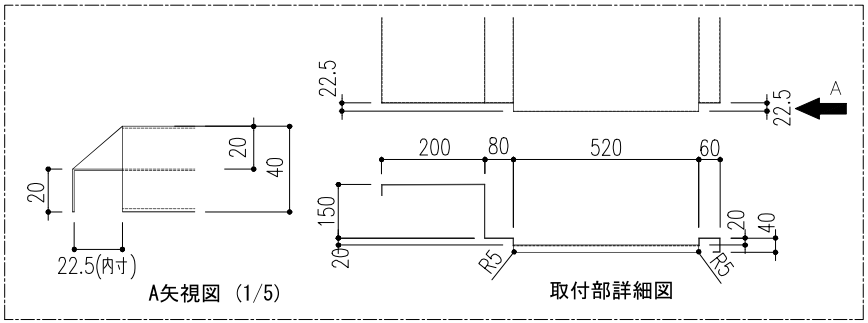

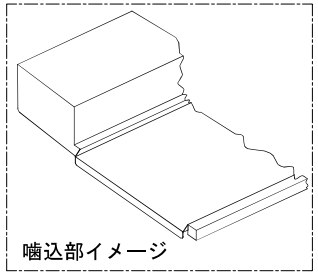

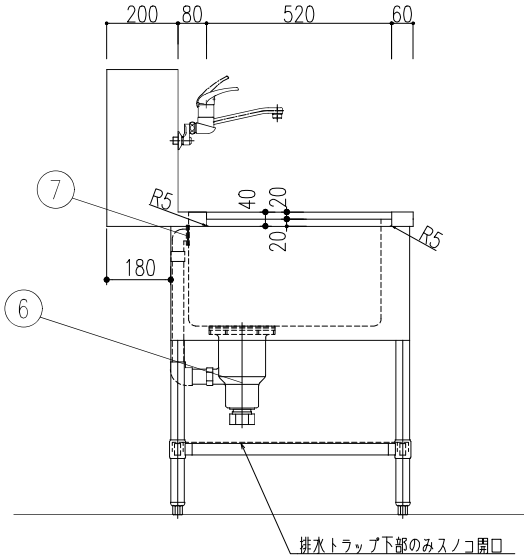

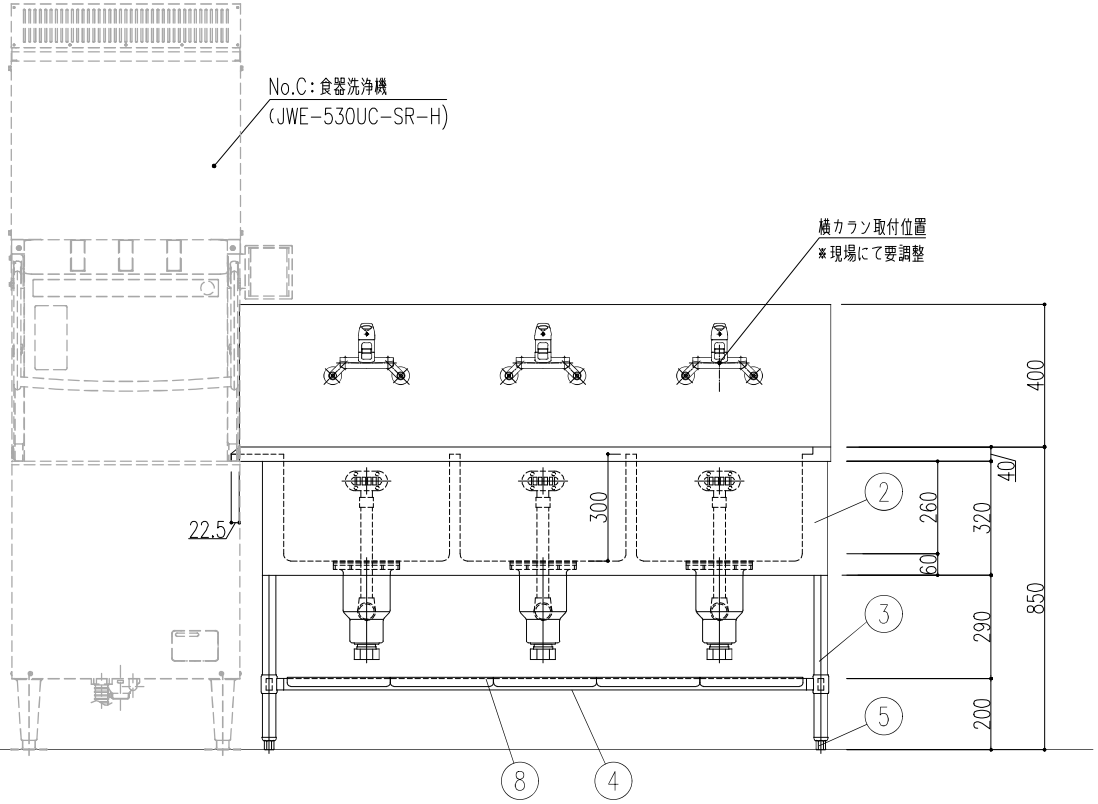

			規格・寸法 1660×860×850			* —— *
		FILE WOS231009ZBW	図面名称 ソイルドテーブル	No. B	Quant. 1	SCALE 1/15

品番	名称	備考
1	甲板	SUS 430 1.2t
2	パイプ脚	SUS 430 φ38 1.2t（継手付）
3	パイプ枠	SUS 304 □32×16 1.2t
4	アジャスト	SUS 304
5	補強枠	SUS 430 L3×40×40
6	取外式平板	SUS 430 1.0t（分割式）
7	ラックストッパー	SUS 304 □32×16 1.2t

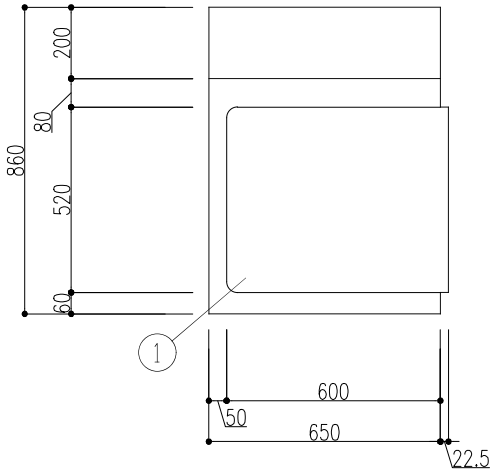

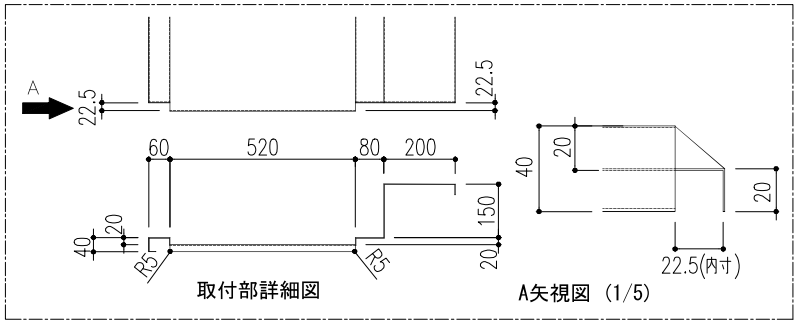

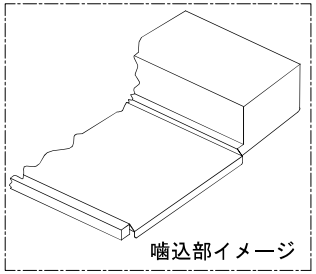

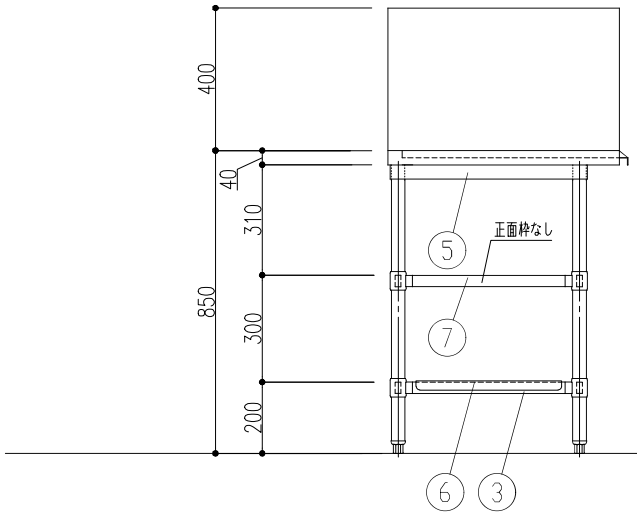

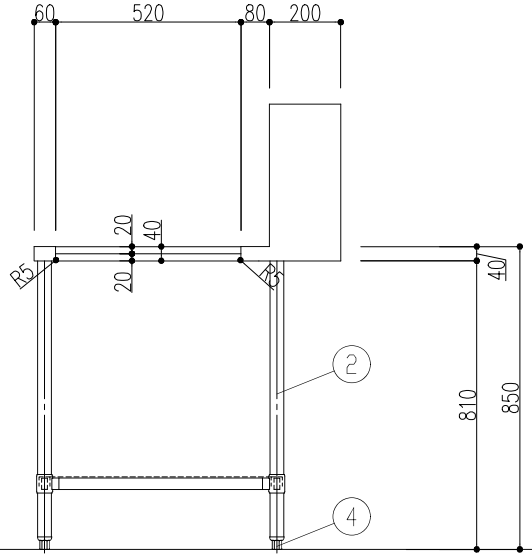

	規格・寸法 650×860×850				* ——*
FILE WOS231009ZDW	図面名称 クリーンテーブル	No. D	Quant. 1	SCALE 1/15	

吹田市立片山保育園食洗機購入仕様書

1　購入品詳細

(1)　ドアタイプ食器洗浄機　　1台

※　参考型式　JWE-530UB-SR-H（特）（扉開口アップ仕様）

(2)　ソイルドテーブル　　1台

(3)　移動台　　1台

(4)　三槽シンク　　1台

2　納入場所

片山保育園（吹田市出口町32-1）

3　納入期限

契約締結日から令和８年３月31日までの間で保育幼稚園室が指定する日

4　規格

(1)　ドアタイプ食器洗浄機

参考型式　JWE-530UB-SR-H（特）　※図面参照

ア　外形寸法はW640mm×D745mm×H2145mm程度であること。

イ　製品重量は140kg以内であること。

ウ　電気容量は三相200V、10.2kVA以内であること。

エ　食器洗浄機扉は上下開閉式であること。

オ　扉開口は457mm程度であること。

カ　食器洗浄機上部に蒸気回収装置を有していること。

キ　洗浄速度は、蒸気回収時間を含め68秒／回以内であること。

ク　洗浄終了が分かるようにブザーで知らせる機能を有していること。またブザーの音量は5段階で調整可能であること。

ケ　運転操作はオペレーションパネルによる操作とし、オペレーションパネルは左右どちら側でも取付け可能であること。また、取付位置については、落札後、保育幼稚園室と協議の上、決定すること。

コ　1サイクルのすすぎ水量は約1.8L以内であること。

サ　納入後は、メーカーによる取扱説明を行うこと。

シ　付属品として以下の物品を納品すること。

（ア）　プレートトレーラック　　３個

弁慶　プレートトレー（500mm×500mm×115mm）

（イ）　フラットウェアーラック　　２個

弁慶　フラット 85（500㎜×500㎜×115㎜）

（ウ）　シルバーバスケット（小）　　７個

SB-小（87㎜×87㎜×145㎜）

（エ）　食器洗浄機専用洗剤　　２式

ホシザキ　JWS-10DHH 10L×２個

⑵　ソイルドテーブル

ア　外形寸法は W1300㎜×D750㎜×H850㎜ 程度であること。

イ　シンクを二槽設けること。各槽の有効寸法は W540㎜×D570㎜×H300㎜ 程度であること。

ウ　各槽の奥行きが洗浄ラック寸法以上ある為、取り外し式のラックガイドレールを設けること。

エ　食器洗浄機側に噛込部を設け、洗浄ラックが食器洗浄機へ通過する際の妨げにならないようにすること。

オ　バックガードを設けること。バックガード寸法は D60㎜×H150㎜ 程度であること。

カ　各槽に１台、混合水栓を設置すること。設置に際し、バックガードに取付け、洗浄ラック通過の妨げにならないように取付けること。また、設置する混合水栓の規格は保育幼稚園室と協議の上決定すること。

⑶　移動台

ア　外形寸法 W650㎜×D750㎜×H830㎜ 程度であること。

イ　ラック収納が可能であること。

ウ　キャスターは対角にストッパーが有していること。

⑷　三槽シンク

ア　外形寸法は W1800㎜×D600㎜×H850㎜ 程度であること。

イ　各槽の有効寸法は W560㎜×D470㎜×H300㎜ 程度であること。

ウ　バックガードを設けること。バックガード寸法は D60㎜×H150㎜ 程度であること。

5　特記事項

⑴　本費用には、搬入・据付・設備接続（給水給湯排水、電気）・電気工事・撤去処分等の食器洗浄機の使用に必要な諸経費を全て含むこと。

⑵　電気工事に際し、食器洗浄機の使用に必要な電気容量を確保すること。

⑶　電気容量確保に際し、片山保育園の引込幹線改修工事を行うこと。また改修工事後、食器洗浄機の電気容量は厨房内分電盤から 30A 予備ブレーカーを使用すること。電気工事に使用する材料は以下を参考とする。

ア	NS ケーブル	25m
イ	金配管工事	1 式
ウ	配管支持部材	1 式
エ	幹線工事用消耗資材	1 式
オ	VVR ケーブル	10m 程度
カ	アース電線	10m 程度
キ	動力コンセント及びキャップ	1 組
ク	塩ビ配管部材	1 式
ケ	現場消耗資材	1 式

※　電気工事にかかる関電申請は受注者の負担とすること。

⑷　動力コンセントは天井付けとし、食器洗浄機用電源コードの長さを考慮した位置に取付けること。※別途資料参照

⑸　食器洗浄機、ソイルドテーブル及び移動台の設置場所は、既存水切三槽シンクの位置とし、既存水切三槽シンクは撤去すること。※別途資料参照

⑹　三槽シンクの設置場所は、既存水切二槽シンクの位置とし、既存水切二槽シンクは撤去すること。※別途資料参照

⑺　本作業により発生する廃棄物については、受注者の責任において適正に処分すること。

⑻　機器の設置日時については、保育幼稚園室及び保育園長と協議の上、決定すること。

設置（作業）日時の目安として、土曜日は 13 時から 19 時頃まで、日曜日・祝日は 9 時から 17 時頃までとする。なお、平日は給食室での作業は不可とし、給食室以外での作業は 9 時から 19 時頃までとする。

⑼　園庭までの車両進入は不可とする。

⑽　作業に伴い、やむを得ず既存設備を移動させる場合（例：給食室機器の移動、下膳カウンターの棚を外しての搬入等）、作業後は現状復帰を行い日々の運営に支障をきたすことのないようにすること。

⑾　機器において、同等品以上の製品は可能とする。ただし、同等品の場合は、仕様書やカタログ等の規格が分かる書類を質疑受付期間中に保育幼稚園室へ提出し、承認を得ること。資料の添付がない場合は「規格不明」として承認しない場合があるため注意すること。また、同等品を納入する場合は、可能な限り現地調査をした上で設置可能かどうか判断すること。

⑿　作業中は事故及び保育に支障をきたすことのないよう十分に注意し作業にあたること。作業等において損害を与えた場合に要する費用はすべて請負者の負担とする。

⒀　作業完了後、設置前後の写真及び作業報告書を電子データまたは冊子にて速やかに提出すること。

⒁　その他本仕様書に定めのない事項や疑義が生じた場合は、ただちに保育園及び保育幼稚園室と協議し、決定すること。

6　保証期間

納入する物品の保証期間は、納入後１年間とし、設計・製作等の不備により生じた故障については、無償にて迅速に修復すること。また、メーカーが独自に１年を超える無償保証サービスを設定している場合は、当然その条件を受けられるものとする。

7　問合せ先

吹田市　児童部　保育幼稚園室
総務グループ　施設管理・園務改善担当
TEL：06-6384-1541　FAX：06-6384-2105
Mail：hoiku_somu@city.suita.osaka.jp

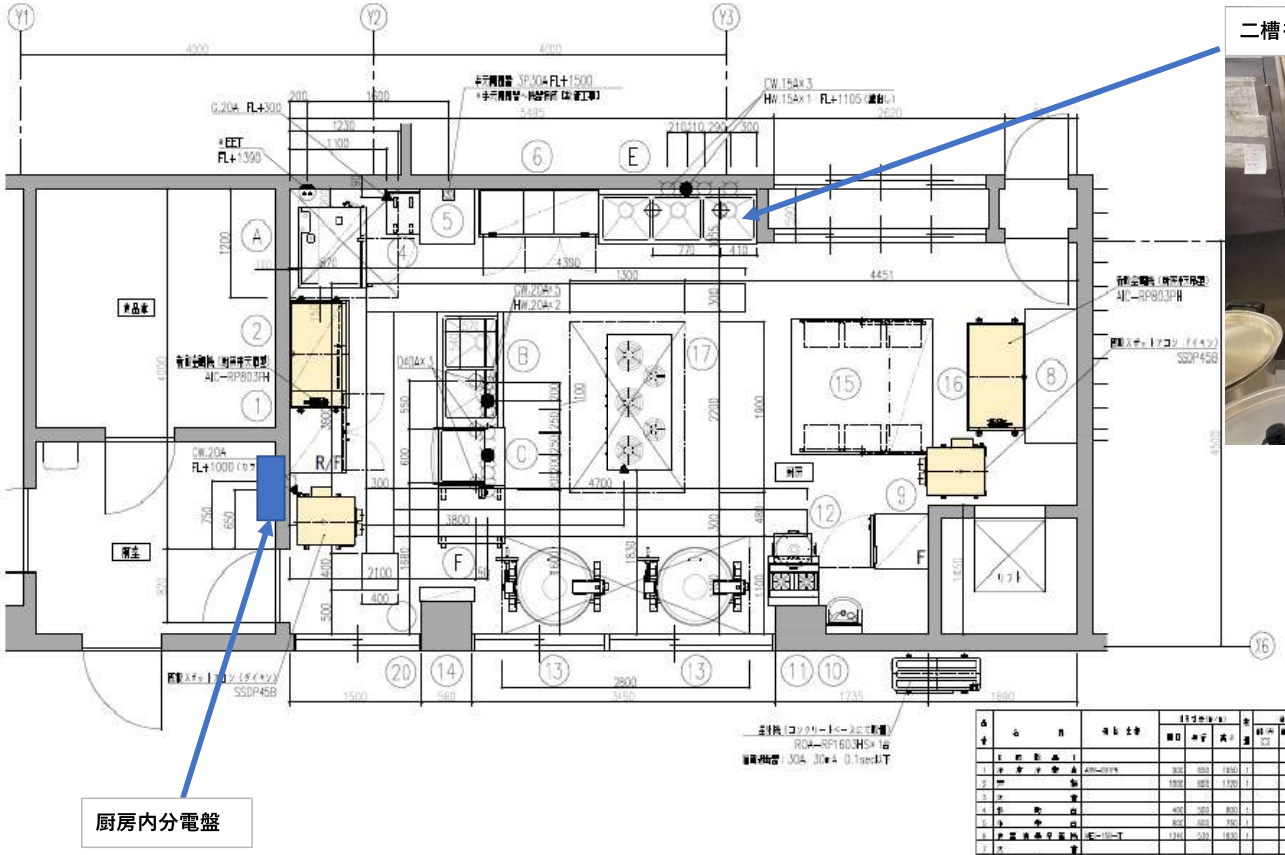

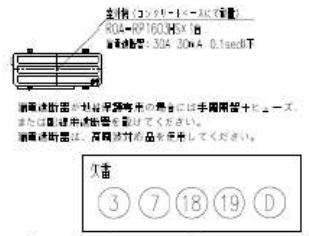

品番	品名	型式仕様	外形寸法(mm) 幅D	奥行W	高さH	数量	動力				電気		水道		排水		排気		備考
							給水口径	給湯口径	電圧	容量	電圧	容量	給水量	給湯量	排水口径	排水量	排気口径	排気量	
	【厨房機器】																		
1	ウォッチ食器	AW-2019	900	650	1800	1				40			0.250						[illegible]
2	冷蔵庫		1800	600	1720	1													
3	冷凍庫																		
4	調理台		400	500	800	1													
5	作業台		800	600	750	1													
6	食器洗浄殺菌機	HE-15R-T	1240	520	1830	1				20					4.00				
7	冷凍庫																		
8	冷蔵庫		1300	600	800	1													
9	熱風保管庫	HF-60XTHS	825	650	1910	1				40			0.250						[illegible]
10	ガスコンロ	既存品				1					1		1						
11	コンロ台	既存品				1													
12	ガス焼物器	既存品				1					1		1						
13	ガス自動釜	BT-20	1314	873	1830	2	25	20	三相200V	20	三相200V	21.45							⑨ 上部ダクト
14	炊飯ジャー置き台	既存品				1							0.250						
15	調理カウンター		1800	1500	800	1													既存
16	上棚		1800	500	300	1													
17	ミルクディスペンサー	MD-150T	1300	750	800	1					20	60.0							⑨
18	机																		
19	机																		
20	電磁調理器	P-30	340	520	250	1	20								0.20				既存品
	【厨房機器】																		
A	スチームコンベクションオーブン	CSH-6W110D-T	900	770	1620	1	15			40	15	23.00	1.250						⑨ [illegible]
B	ガスレンジオーブン		1300	750	800	1	15×2	15×2		40×2									
C	食器洗浄機	HE-550A-SR	640	745	2000	1	15			40×2					3.20				⑨
D	冷蔵庫																		
E	二槽シンク		1800	600	820	1	15×2	15×2		40×2									
F	調理台		800	750	800	1													

*			工事名称 吹田市立片山保育園		* ——*
		FILE W0S231010D50W	図面名称 厨房機器配置図（更新図1）	No. * / Quant. *	SCALE 1/50

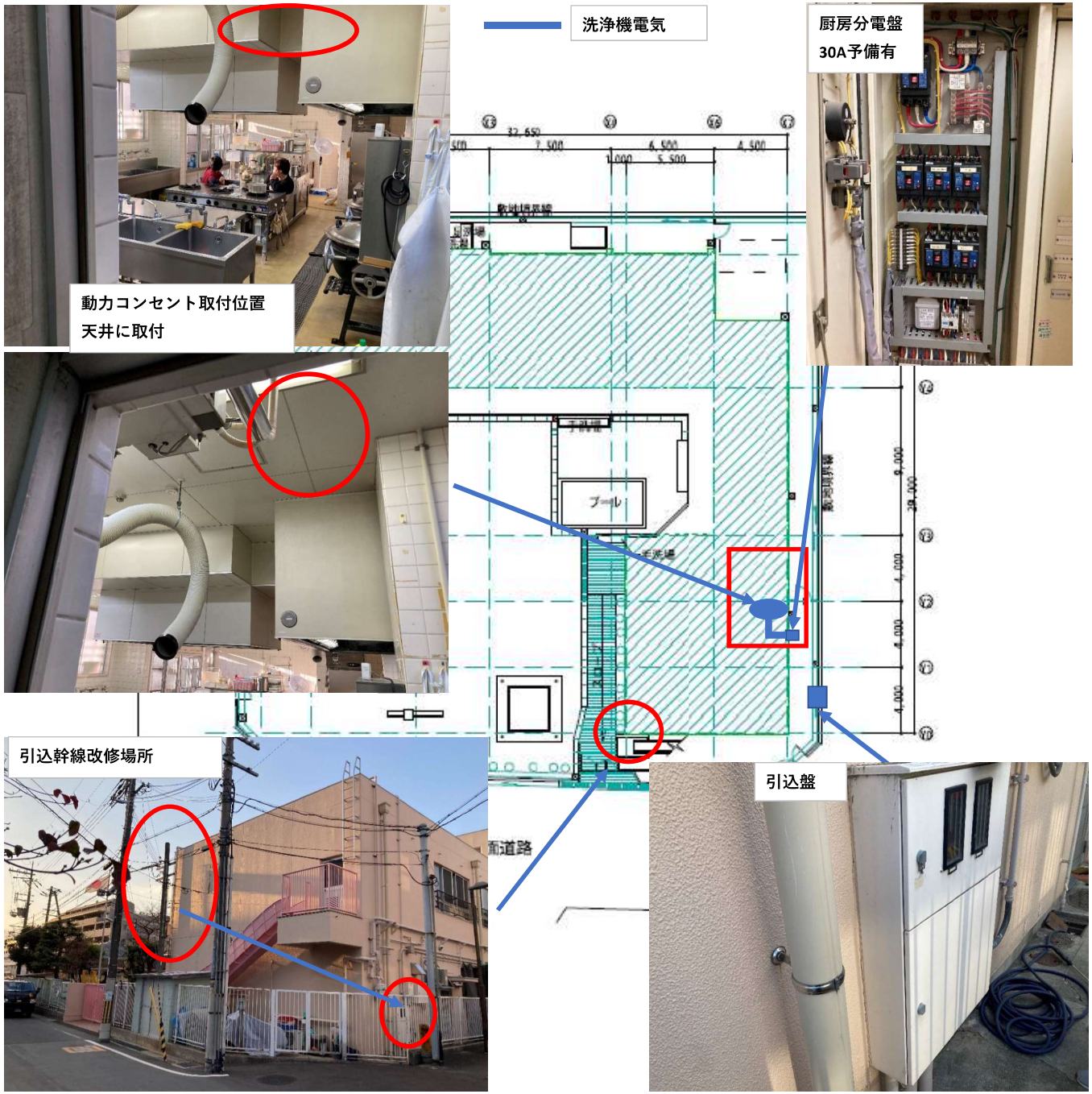
洗浄機電気
厨房分電盤
30A予備有
動力コンセント取付位置
天井に取付
引込幹線改修場所
引込盤
プール
32,650
7,500
6,500
4,500
5,500
1,000
9,000
4,000
4,000
4,000
39,000

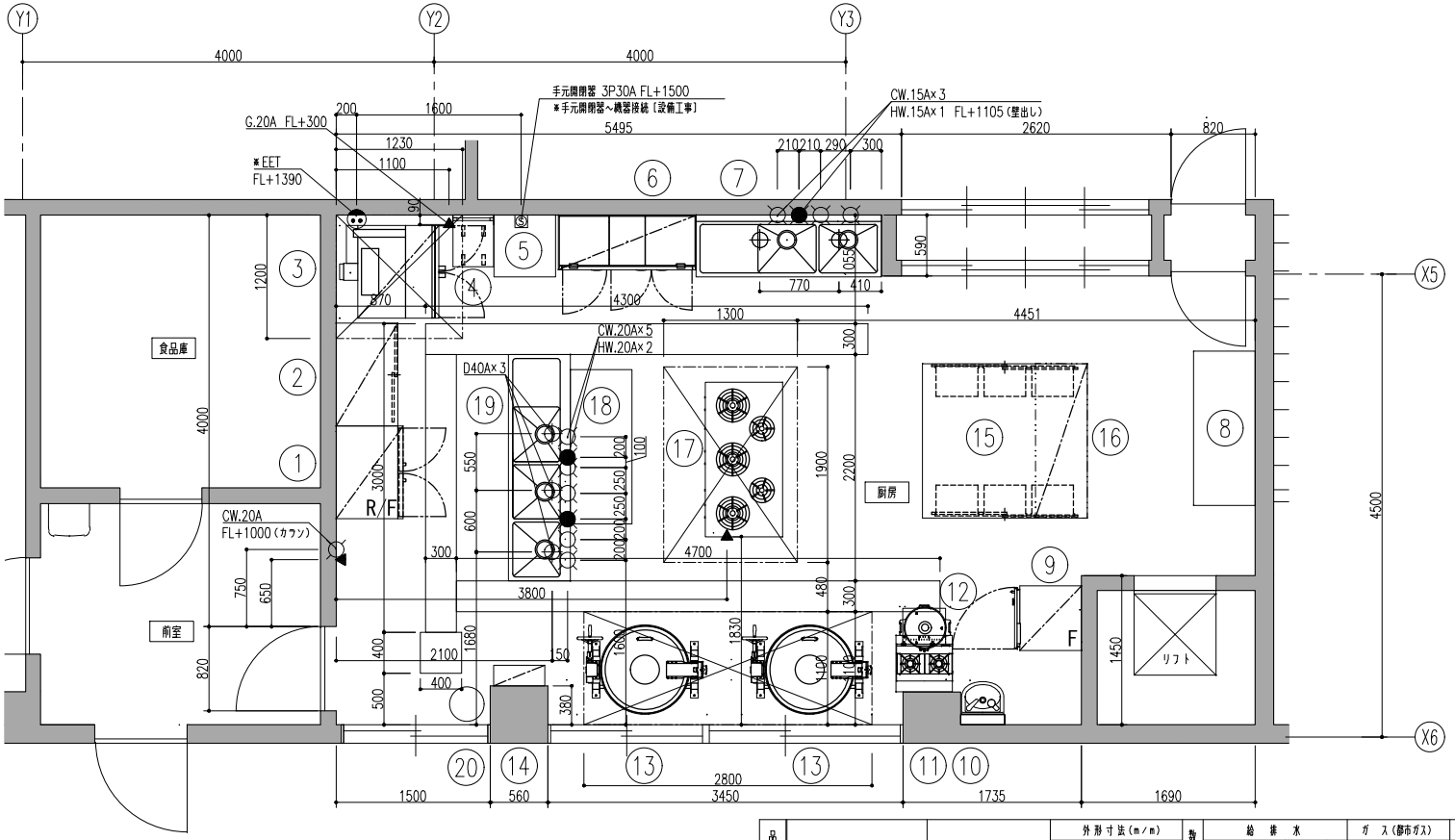

品番	名称	規格仕様	外形寸法(mm) 間口	奥行	高さ	数量	給排水 給水(A)	給湯(A)	排水(A)	ピット	ガス(都市ガス) 口径(A)	消費量(kW)	電気(kW) 単相100V	単相200V	三相200V	蒸気 給気(A)	排気(A)	消費量(kg/h)	フード	備考
1	冷凍冷蔵庫	ARN-091PM	900	650	1950	1			40				0.265							定格内容積 冷凍室129L 冷蔵室435L
2	戸棚		1000	600	1720	1														
3	スーパーコンベクションオーブン	SFC-11WSK4	900	967	1610	1			50		20	34.90	0.500						ⓖ	
4	移動台		400	500	800	1														
5	作業台		600	600	760	1														
6	食器消毒保管機	MES-15B-ST	1340	530	1830	1			25						4.600					
7	水切付二槽シンク		1800	600	820	1	15×2	15×2	40×2											
8	作業台		1500	600	800	1														
9	検食用冷凍庫	HF-63CZT-KS	625	650	1910	1			40				0.255							定格内容積386L
10	ガスコンロ	再使用品				1					*	*								
11	コンロ台	再使用品				1														
12	ガス炊飯器	再使用品				1					*	*								
13	ガス回転釜	GHT-26	1314	870	1630	2	20	20	ピット逃し	要	20	31.40							ⓖ	水入量55リットル
14	包丁まな板殺菌庫	TNS-10	500	200	630	1							0.023							
15	引出付台下戸棚		1600	1500	800	1														両面式
16	上棚		1500	500	1段	1														
17	ガステーブル	XYS-1575T	1500	750	*	1					20	66.30							ⓖ	
18	作業台		1500	600	850	1														
19	水切付三槽シンク		2200	600	850	1	20×3	20×3	40×3											
20	球根皮むき器	P-28	380	500	750	1	20								0.200					

＊			FILE WOS231010B00W	工事名称 吹田市立片山保育園			＊ ―― ＊
				図面名称 厨房機器配置図（現状図）	No. ＊	Quant. ＊	SCALE 1/50

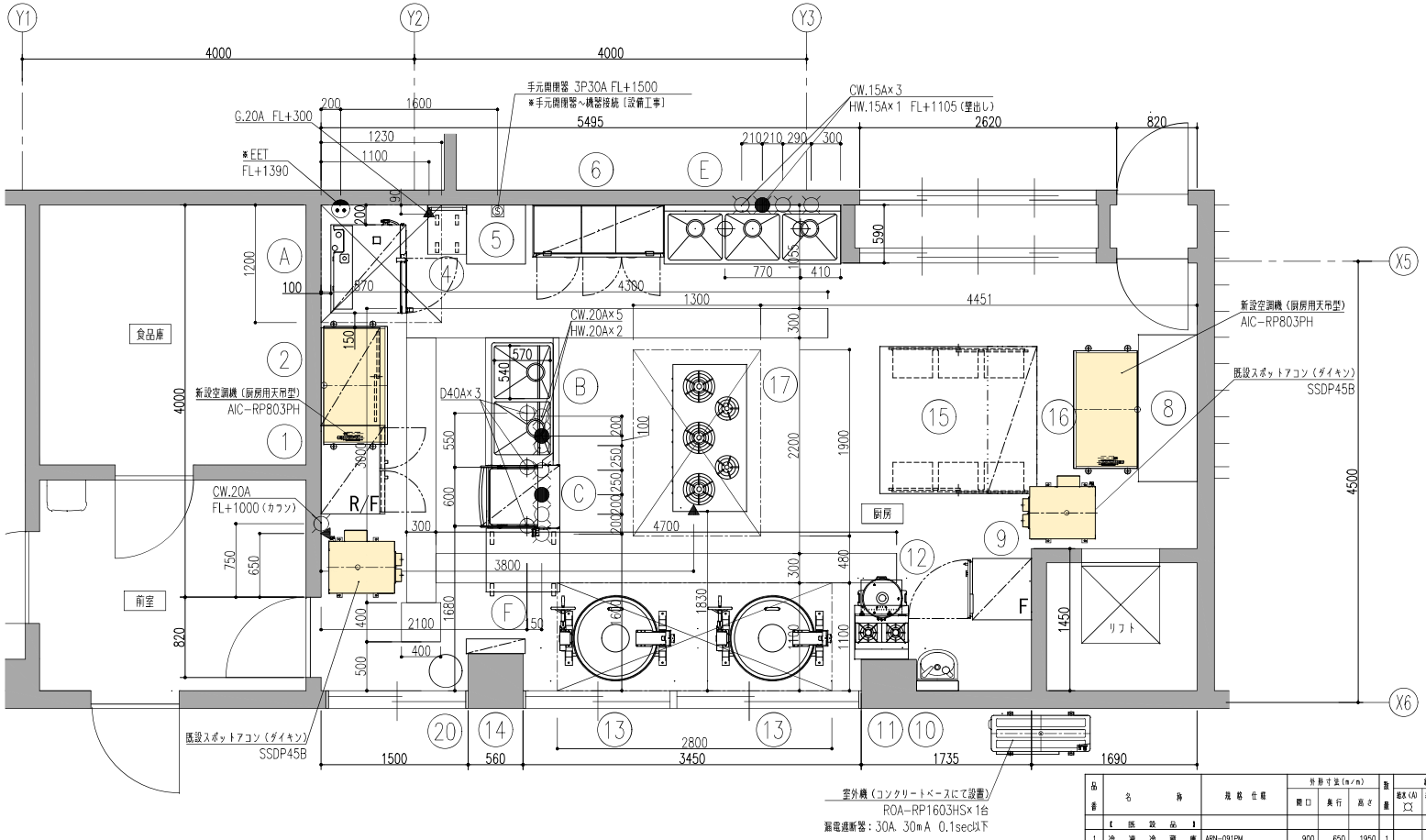

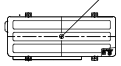

室外機（コンクリートベースにて設置）
ROA-RP1603HS×1台
漏電遮断器：30A 30mA 0.1sec以下

漏電遮断器が地絡保護専用の場合には手開閉器＋ヒューズ、
または配線用遮断器を設けてください。
漏電遮断器は、高調波対応品を使用してください。

欠番

3 7 18 19 D

室外機（コンクリートベースにて設置）
ROA-RP1603HS×1台
漏電遮断器：30A 30mA 0.1sec以下

品番	名称	規格仕様	外形寸法(m/m) 間口	奥行	高さ	数量	給排水 給水(A)	給湯(A)	排水(A)	ガス(都市ガス) ピット	口径(A)	消費量(kW)	電気(kW) 単相100V	単相200V	三相200V	高気 給気(A)	排気(A)	消費量(kg/h)	ケース	備考
	【 既 設 品 】																			
1	冷凍冷蔵庫	ARN-091PM	900	650	1950	1			40				0.265							定格内容積 冷凍室129L 冷蔵室435L
2	戸棚		1000	600	1720	1														
3	欠番																			
4	移動台		400	500	800	1														
5	作業台		600	600	760	1														
6	食器消毒保管機	MES-15B-ST	1340	530	1830	1			25						4.600					
7	欠番																			
8	作業台		1500	600	800	1														
9	給食用冷凍庫	HF-63CZT-KS	625	650	1910	1			40				0.255							定格内容積 386L
10	ガスコンロ	再使用品				1					*	*								
11	コンロ台	再使用品				1														
12	ガス炊飯器	再使用品				1					*	*								
13	ガス回転釜	GHT-26	1314	870	1630	2	20	20	ピット逃とし	要	20	31.40							Ⓢ	本入量55リットル
14	包丁まな板殺菌庫	再使用品				1							0.023							
15	引出付台下戸棚		1600	1500	800	1														両面式
16	上棚		1500	500	1段	1														
17	ガステーブル	XYS-1575T	1500	750	800	1					20	66.30							Ⓢ	
18	欠番																			
19	欠番																			
20	球根皮むき器	P-28	380	500	750	1	20								0.200					再使用品
	【 新 設 品 】																			
A	スチームコンベクションオーブン	CSXH-GW101RD-T-SU-L	900	770	1623	1	15		40		15	25.60	1.050						Ⓢ	ホテルパン1/1 10枚 架台付
B	ソイルドテーブル		1300	750	800	1	15×2	15×2	40×2											
C	食器洗浄機	JWE-530UC-SR-H	640	745	2145	1	15		40×2						9.130				○	
D	欠番																			
E	三槽シンク		1800	600	820	1	15×3	15×3	40×3											
F	移動台		650	750	830	1														

*			工事名称 吹田市立片山保育園			* ―― *
		FILE WOS231010E50W	図面名称 厨房機器配置図（更新図1）	No. *	Quant. *	SCALE 1/50

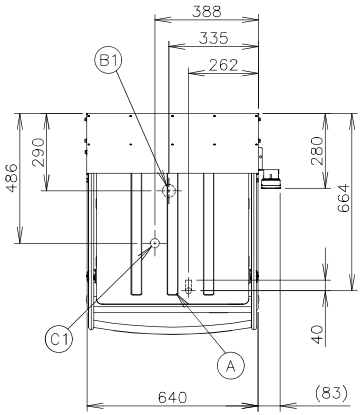

NO	接　続	仕　様
A	洗浄機給水口	G1/2
B1	洗浄タンク排水口	R1 1/2
B2	洗浄タンク排水ホース	φ38.5×φ28（排水用エルボ付属） 機外L1500
C1	貯湯タンクオーバーフロー排水口	φ34
C2	貯湯タンクオーバーフロー排水ホース	φ38.5×φ28（排水用エルボ付属） 機外L1300
D	電源コード	機外L2800 （アース線付、プラグ無、4芯 5.5mm²）

(注)1. オペレーションパネルは左右取付け可能
2. 洗浄タンク排水ホースは付属品

使用条件	周囲温度：5～35℃、相対湿度：85%以下 電圧変動：定格電圧の±10% 給水条件：水道直結 給水温度： 0～15°C；昇温に時間を要するためインターバルが必要になる場合があります。 15～20°C；メーカー推奨温度 20～35℃；温度が高いと蒸気が消えにくくなります。 給水圧：ゲージ圧0.15～0.74MPa 適用使用水：上水(硬度150mg/L以下)

※仕様・外観につきましては、改良のため予告なく変更することがあります。

1. 設置条件について
場所、給排水、電源等は取扱説明書・据付工事説明書に従って正しく行ってください。
また、本体設置スペースは、設置条件により若干異なることがありますので、10mm程度余裕をとってください。
(給排気スペース・配管スペース等は本体設置スペースとは別に確保が必要です。)
2. 本機器は蒸気回収装置を備えているため、排気フード工事は不要ですが、完全に蒸気を回収するものでは無いため天井換気扇などの最低限の換気設備は必要です。
3. 定格特性値は、電気用品技術基準および電化厨房機器性能指標基準による測定値です。
4. 元ブレーカー容量は、30A 200Vです。
専用回路(過負荷・短絡保護あり)を使用してください。
5. 元ブレーカー付近の温度が高い時は30Aよりも容量の大きいものを使用してください。
6. 製品コード：J038−D045(50Hz)、J038−D046(60Hz)

製品名	食器洗浄機		
形名	JWE−530UC−SR−H		
	洗浄機側	貯湯タンク側	
電源	三相200V 50Hz専用/60Hz専用 容量10.2kVA(29A)		
電流	最大運転電流 27.1/26.7A 電動機定格電流 4.2/3.8A 始動電流 24/23A		
消費電力	電動機定格消費電力 1.16/1.18kW（力率79/89%） 電熱装置定格消費電力 7.95kW 最大消費電力 9.11/9.13kW		
蒸気回収装置	蒸気回収用ファンモータ 電流値：0.38A（0.095A×4個） 消費電力：48W（12W×4個）		
電熱装置	3.9kW	7.95kW	
電源コード	2.8m（アース線付、プラグ無）		
外形寸法	幅640×奥行745×高さ2145(2138～2171)mm		
外装	ステンレス鋼板		
扉	上下開閉式(通過高さ 457mm)		
ラック寸法	500×500mm		
大皿枚数/ラック	16枚（φ230mmの場合）		
サイクル時間	68s（本洗い42s、休止5s、すすぎ5s、蒸気回収15s、休止1s）		
消費水量	1サイクルのすすぎ水量 約1.8L		
洗浄方式	上下回転ノズル方式		
すすぎ方式	上下回転ノズル方式		
ポンプ	洗浄 750W、すすぎ 100W		
排水方式	オーバーフローパイプ抜取り方式、オーバーフロー自然排水		
スタート	ドアスイッチスタート(切替によりスタートスイッチによるスタート可)		
乾燥	余熱乾燥		
残菜処理	フィルター収集		
洗剤	現地手配の洗剤供給装置により供給		
表示	給湯中・準備中・洗浄中、洗浄完了・標準時間・長時間・すすぎの各コース 洗浄湯温・すすぎ湯温の表示、異常表示		
タンク容量	約48L	7.3L	
給湯	マイコン制御による自動給湯方式	ウォータバルブによる自動給湯方式	
温度制御	サーミスタ式（湯温 約70℃）	サーミスタ式（湯温 約85℃）	
接続口	排水口：排水ホース又はR1 1/2、給水口：G1/2 貯湯タンクオーバーフロー：排水ホース		
洗浄時間	標準時間：1～99s 調整可能(1sステップ) 長時間：1～990s 調整可能(1sステップ)		マイコン制御
すすぎ時間	5～15s 調整可能(0.1sステップ)		マイコン制御
蒸気回収時間	15～30s 調整可能(1sステップ)		マイコン制御
終了ブザー音量	0(消音)～5(最大) 調整可能		マイコン制御
電気回路保護	漏電遮断器(過電流保護付)		
空焚防止	電極スイッチ、バイメタルサーモ(手動復帰) サーミスタ(自動復帰)	フロートスイッチ、バイメタルサーモ(手動復帰) サーミスタ(自動復帰)	
安全装置	ドアスイッチ、マイコン制御による異常停止機構		
脚	SUS製 193～226mm調整可能		
製品質量	140kg（梱包153kg）		
梱包	洗浄機本体 簡易ダンボール梱包(木製下台) 幅718×奥行815×高さ1579mm 蒸気回収装置 全ダンボール梱包 幅738×奥行895×高さ374mm		
認可・認証	給水器具自己認証		
付属品	万能ラック(500×500mm)、洗浄タンク排水ホース、 排水用エルボ2、メンテシート、減圧弁、レッグ		
オプション	各種専用ラック		

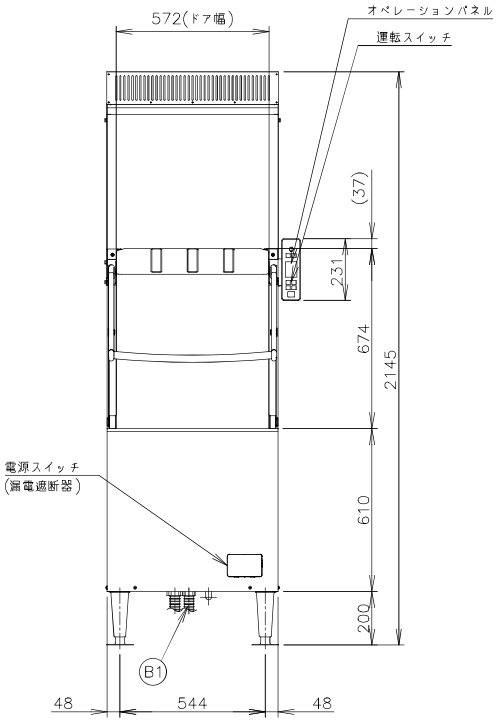

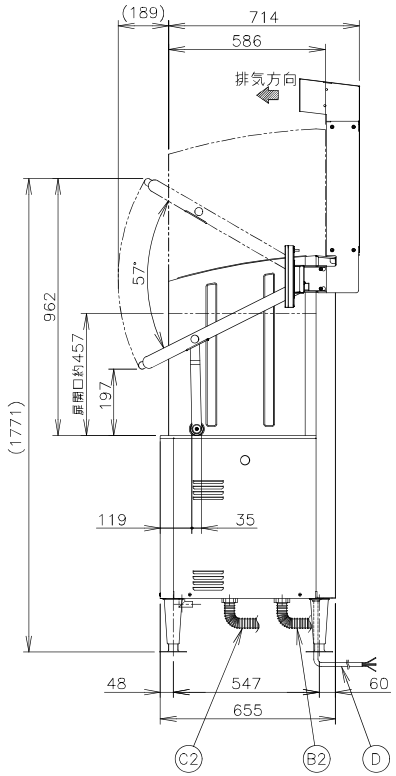

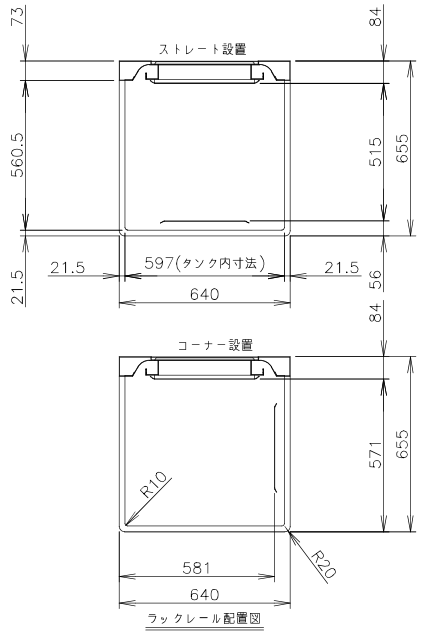

ラックレール配置図

DATE *	規格・寸法 JWE-530UC-SR-H				* ——*
FILE WOS231010ZCW	図面名称 食器洗浄機	No. C	Quant. 1	SCALE 1/20	

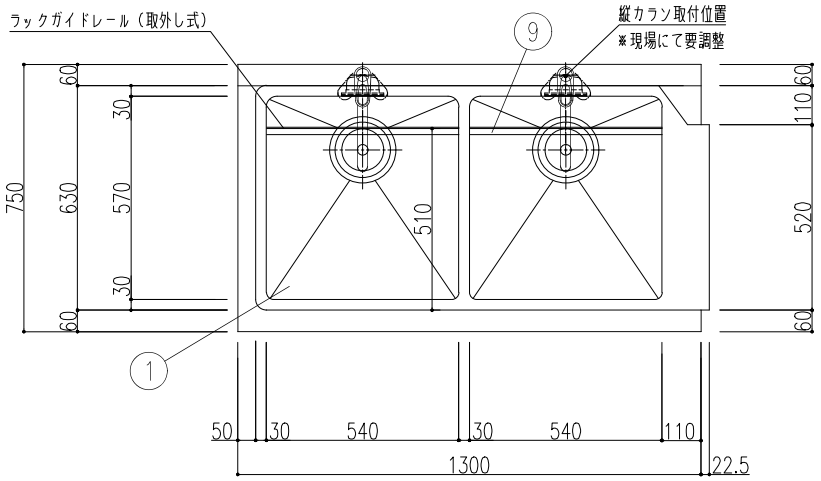

品番	名称	備考
1	槽板	SUS 430 1.2t No.4
2	化粧板	SUS 430 0.8t No.4
3	アングル脚	SUS 430 L3×40×40
4	アングル枠	SUS 430 L3×40×40
5	アジャスト	SUS 304
6	排水栓	カゴ付防臭トラップ40A（排水アダプター付）
7	オーバーフロー	小判型
8	固定式スノコ	SUS 430 1.0t No.4
9	ラックガイドレール	SUS 430 L3×30×30（取外し式）
10	水栓	シングルレバー混合水栓　K87110TJV−13

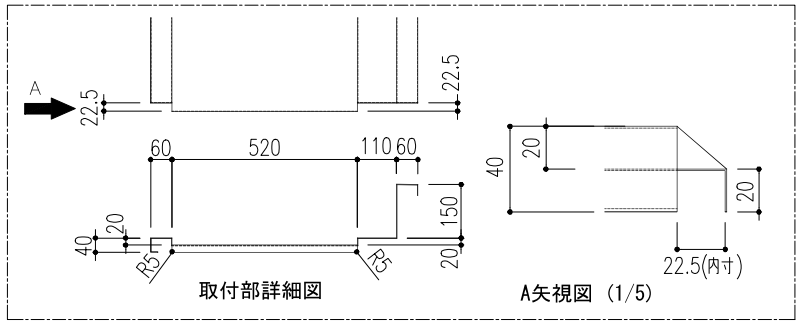

取付部詳細図

A矢視図（1/5）

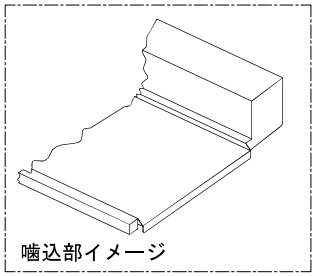

噛込部イメージ

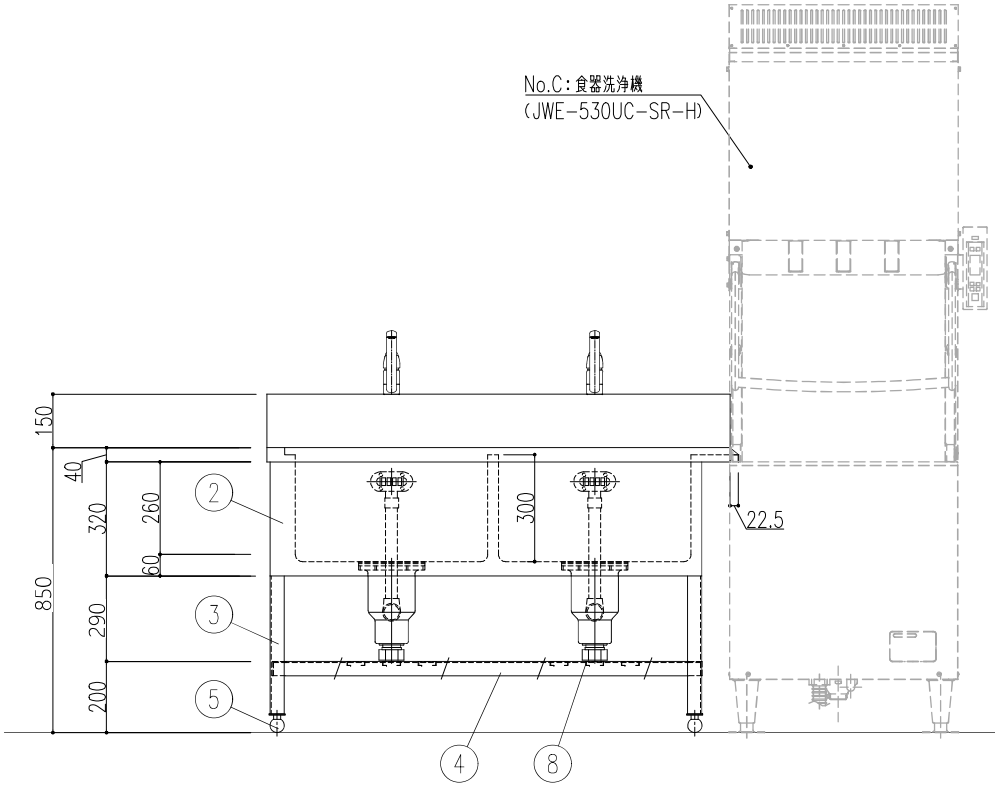

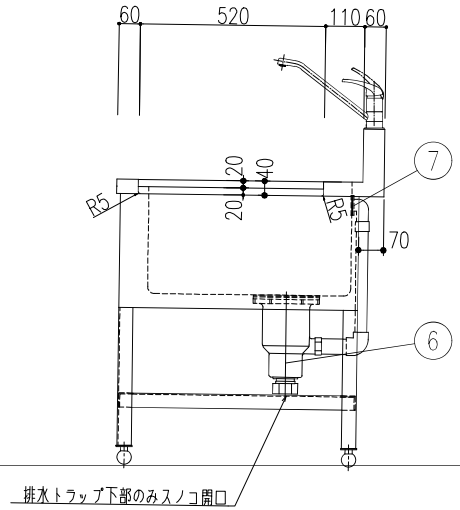

		DATE *	規格・寸法 1300×750×800			* ——*
		FILE WOS231010ZBW	図面名称 ソイルドテーブル	No. B	Quant. 1	SCALE 1/15

品番	名称	備考
1	槽板	SUS 430 1.2t No.4
2	化粧板	SUS 430 0.8t No.4
3	アングル脚	SUS 430 L3×40×40
4	アングル枠	SUS 430 L3×40×40
5	アジャスト	SUS 304
6	排水栓	カゴ付防臭トラップ40A（排水アダプター付）／TO−195
7	オーバーフロー	小判型／TO−232P
8	固定式スノコ	SUS 430 1.0t No.4

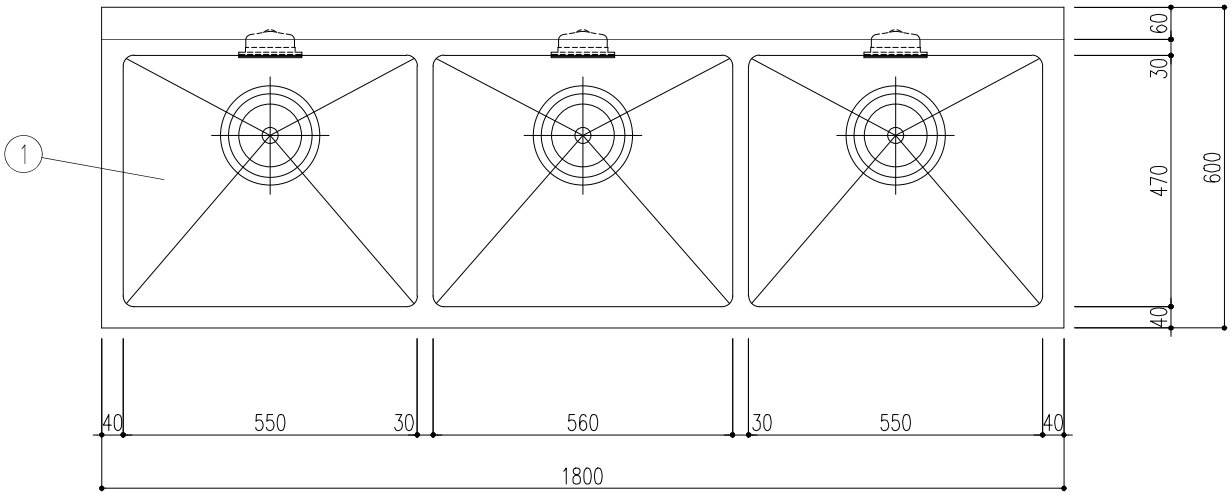

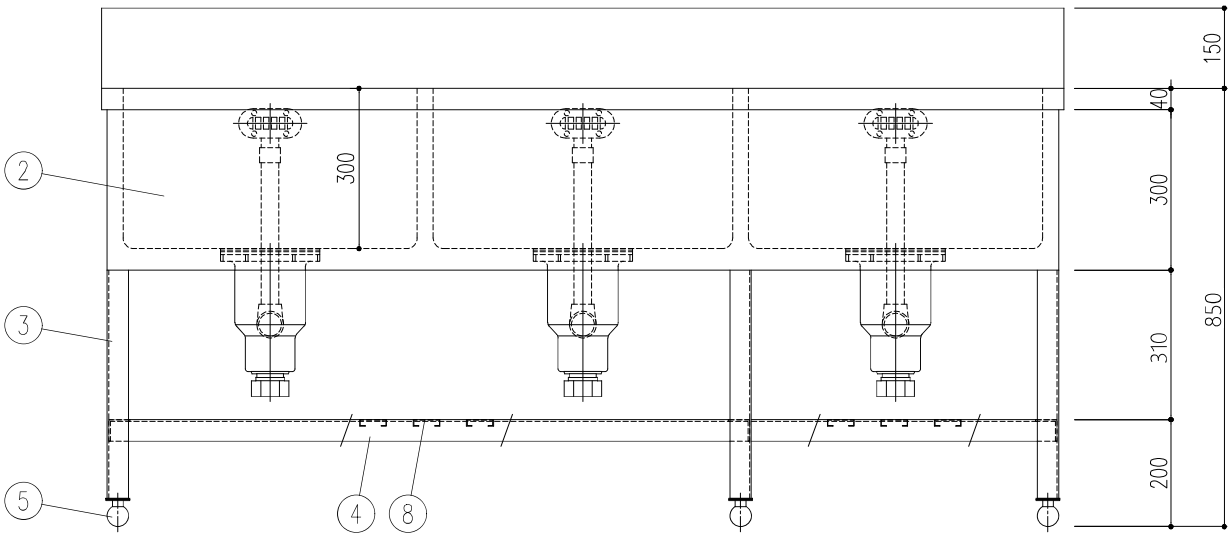

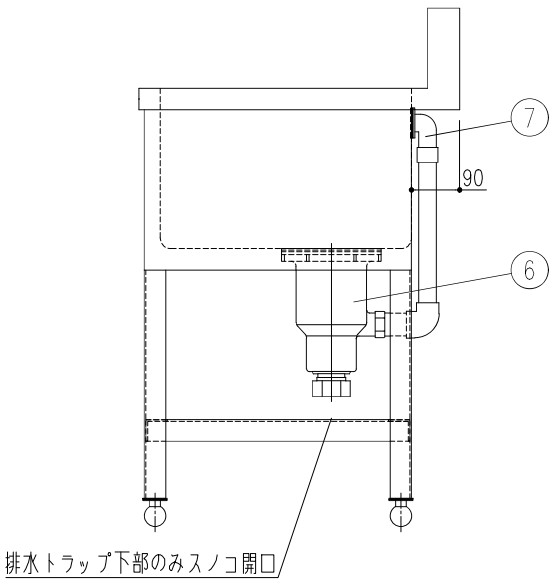

DATE *	規格・寸法 1800×600×820					* ——*
FILE WOS231010ZEW	図面名称 三槽シンク	No. E	Quant. 1	SCALE 1/10		

品番	名称	備考
1	甲板	SUS 430 1.2t No.4
2	アングル脚	SUS 430 L3×40×40
3	アングル枠	SUS 430 L3×40×40
4	キャスター	ウレタン製 / φ125自在×4（対角ストッパー付）
5	ラックストッパー	SUS 430 L3×40×40

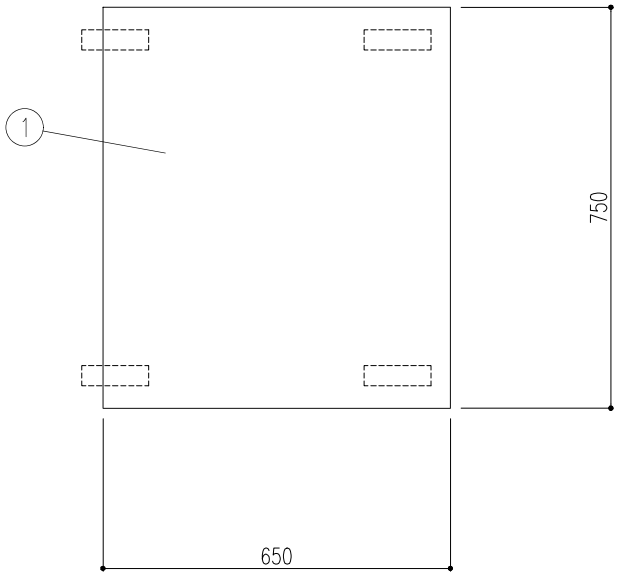

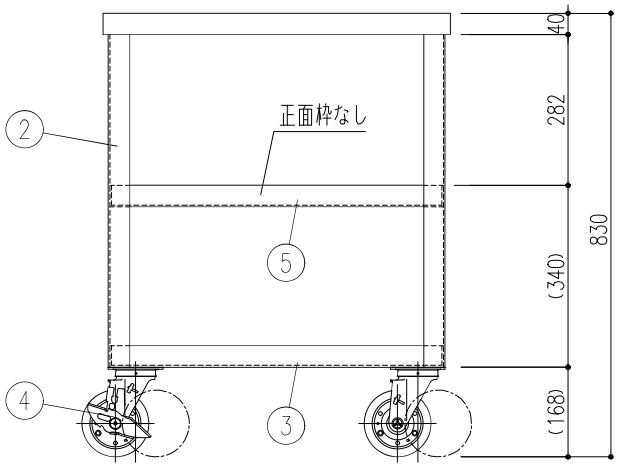

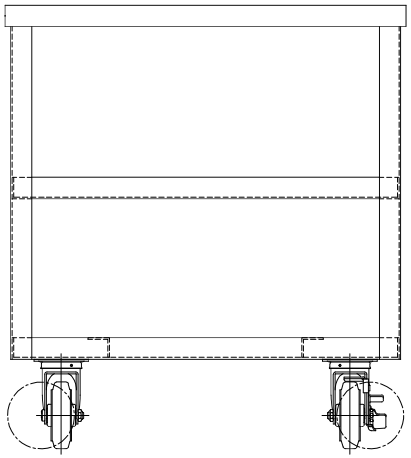

		DATE *	規格・寸法 650×750×830			* ——*
		FILE WOS231010ZFW	図面名称 移動台	No. F	Quant. 1	SCALE 1/10