行　　政　　編

吹田市行政組織図 令和6年(2024年)4月1日

( )及び〈 〉は施設などの箇所数

No.1

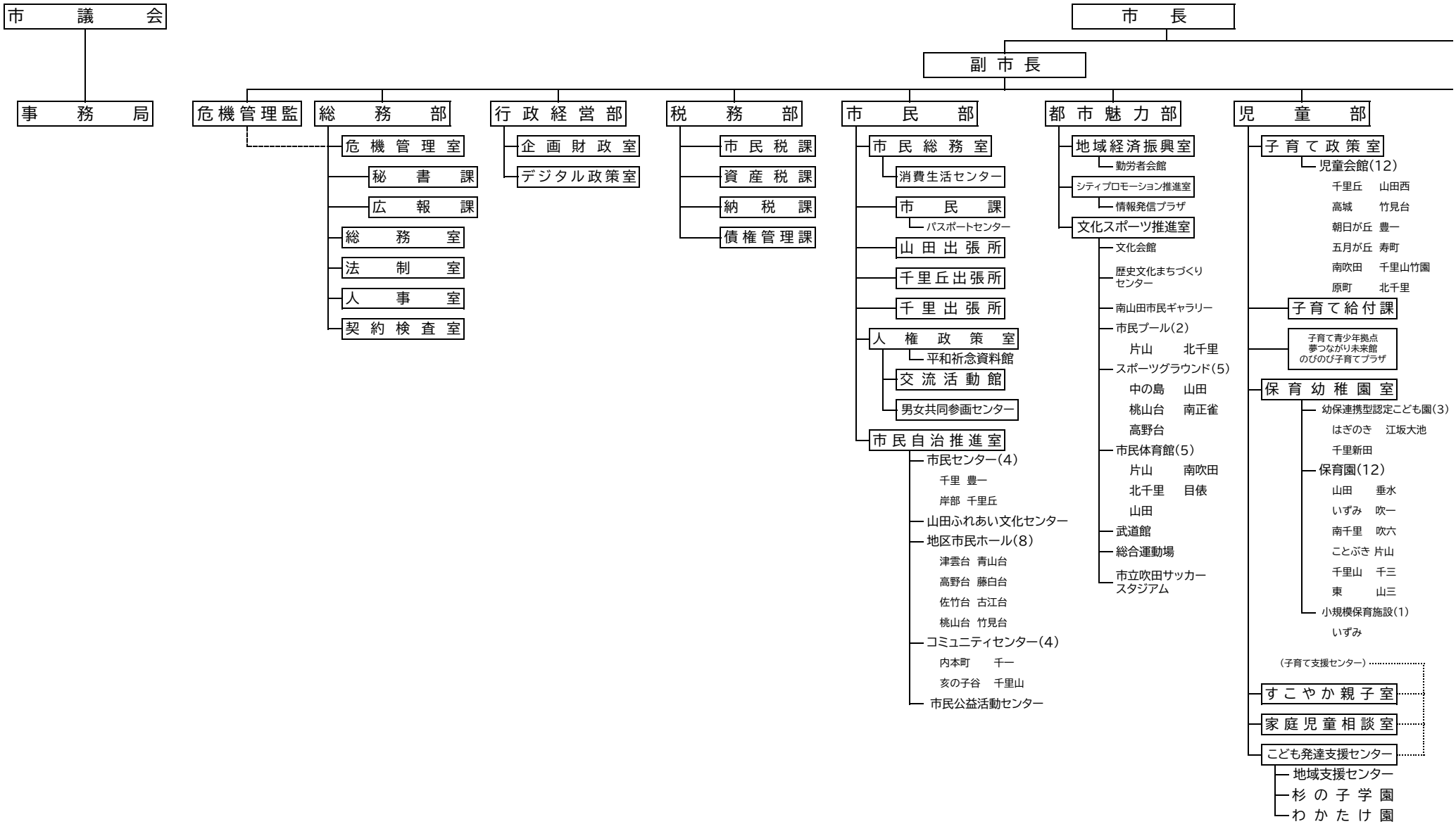

- 福祉部
  - （福祉事務所）
  - 福祉総務室
  - 総合福祉会館
  - 生活福祉室
  - 福祉指導監査室
  - 高齢福祉室
    - 高齢者いこいの家
    - デイサービスセンター(3)
      - 内本町　藤白台
      - 亥の子谷
    - 岸部中グループホーム
    - 介護老人保健施設
    - 高齢者生きがい活動センター
  - 障がい福祉室
    - 障害者支援交流センター
- 健康医療部
  - 健康まちづくり室
    - 休日急病診療所
  - 成人保健課
    - 保健センター
    - 保健センター南千里分館
    - 保健会館
  - 国民健康保険課
  - （保健所）
  - 保健医療総務室
  - 衛生管理課
  - 地域保健課
- 環境部
  - 環境政策室
    - 資源リサイクルセンター
    - やすらぎ苑
  - 環境保全指導課
  - 事業課
  - 資源循環エネルギーセンター
  - 破砕選別工場
- 都市計画部
  - 都市計画室
  - 計画調整室
    - 千里ニュータウン情報館
  - 開発審査室
  - 住宅政策室
  - 資産経営室
- 土木部
  - 総務交通室
    - 自転車駐車場(32)
      - JR吹田駅前　<4>
      - JR岸辺駅前
      - 阪急吹田駅　<5>
      - 阪急豊津駅前　<3>
      - 阪急関大前駅　<3>
      - 阪急千里山駅前
      - 阪急南千里駅前　<2>
      - 阪急山田駅前　<3>
      - 阪急北千里駅前　<4>
      - 江坂公園
      - 江坂駅前　<2>
      - 北大阪急行桃山台駅前　<2>
      - 南高浜
  - 道路室
  - 公園みどり室
    - 花とみどりの情報センター
  - 地域整備推進室
- 下水道部
  - 経営室
  - 管路保全室
  - 水再生室
- 会計管理者
  - 会計室
- 消防本部
  - 総務予防室
  - 警防救急室
  - 指令情報室
  - 南消防署
    - 予防査察係
    - 警防第1係
    - 警防第2係
    - 救急第1係
    - 救急第2係
    - 南正雀出張所第1係
    - 南正雀出張所第2係
  - 北消防署
    - 予防査察係
    - 警防第1係
    - 警防第2係
    - 救急第1係
    - 救急第2係
    - 北千里出張所第1係
    - 北千里出張所第2係
  - 西消防署
    - 予防査察係
    - 警防第1係
    - 警防第2係
    - 救急第1係
    - 救急第2係
    - 千里出張所第1係
    - 千里出張所第2係
  - 東消防署
    - 予防査察係
    - 警防第1係
    - 警防第2係
    - 救急第1係
    - 救急第2係
    - 岸部出張所第1係
    - 岸部出張所第2係

- 水道事業管理者
  - 水道部
    - 総務室
    - 企画室
    - 工務室
    - 浄水室

- 教育委員会
  - 事務局
    - 学校教育部
      - 教育総務室
      - 学校管理課
      - 学務課
      - 教育未来創生室
      - 保健給食室
      - 学校教育室
      - 教職員課
      - 教育センター

幼稚園型認定こども園(8)

吹田第一	千里第二	豊津第一	山田第三
吹田南	岸部第一	山田第一	佐竹台

幼稚園(5)

吹田第三	東佐井寺	片山	東山田	南山田

小学校(36)

吹田第一	千里第三	江坂大池	南山田	藤白台
吹田第二	千里新田	山手	西山田	青山台
吹田第三	佐井寺	片山	北山田	桃山台
吹田東	東佐井寺	山田第一	千里丘北	千里たけみ
吹田南	岸部第一	山田第二	佐竹台	
吹田第六	岸部第二	山田第三	高野台	
千里第一	豊津第一	山田第五	津雲台	
千里第二	豊津第二	東山田	古江台	

中学校(18)

第一	第六	豊津	山田東	竹見台
第二	片山	豊津西	千里丘	古江台
第三	佐井寺	山田	高野台	
第五	南千里	西山田	青山台	

- 地域教育部
  - まなびの支援課
    - 地区公民館(29)

吹一※	山一	千二	岸二	西山田	北山田
山二	山手	吹田東	南山田	東山田	佐井寺
吹三	吹田南	山三	北千里	片山	千里新田
岸一	吹二	南千里	豊二	江坂大池	山五
千一	豊一	千三	吹六	東佐井寺	

※ 分館として、「さんくす分館」

  - 中央図書館
    - 千里図書館
    - さんくす図書館
    - 江坂図書館
    - 千里山・佐井寺図書館
    - 千里丘図書館
    - 健都ライブラリー
    - 北千里図書館
    - 子育て青少年拠点夢つながり未来館 山田駅前図書館
      - 山田駅前図書館山田分室
  - 文化財保護課
    - 博物館
    - 旧西尾家住宅（吹田文化創造交流館）
    - 旧中西家住宅（吹田吉志部文人墨客迎賓館）
  - 青少年室
    - 自然体験交流センター
    - 子育て青少年拠点夢つながり未来館 青少年活動サポートプラザ
    - 自然の家
    - 青少年クリエイティブセンター
  - 放課後子ども育成室
    - 留守家庭児童育成室 各小学校(36)
  - 子育て青少年拠点夢つながり未来館

- 選挙管理委員会
  - 事務局
- 公平委員会
  - 事務局
- 監査委員
  - 事務局
- 農業委員会
  - 事務局
- 固定資産評価審査委員会
  - 事務局