【別紙 3】吹田市総合防災センター　参考資料

(1)研修室Ｂ　システムブロック図

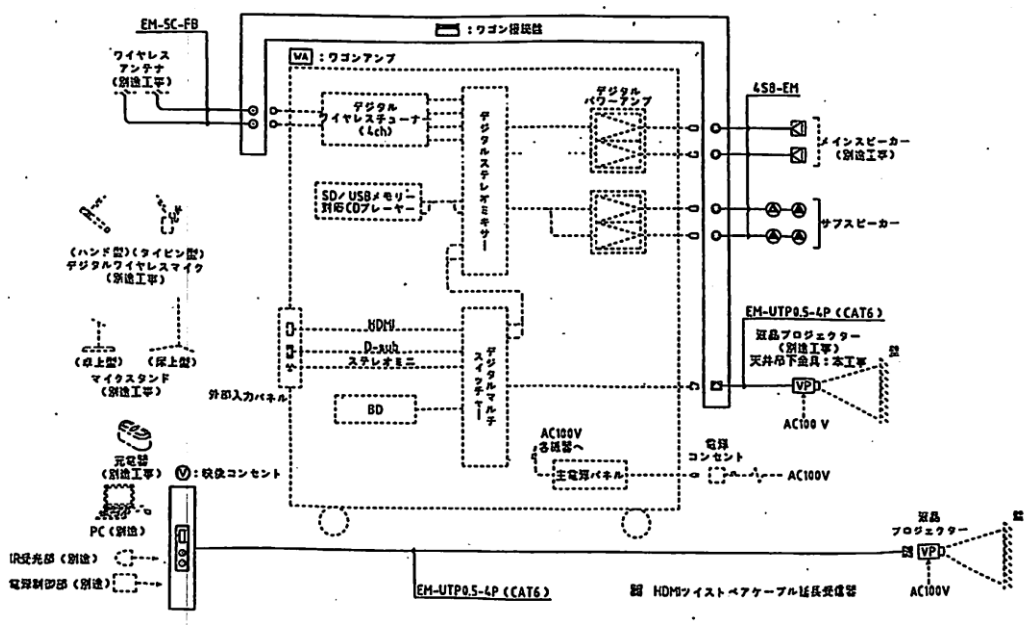

(2)研修室Ｃ　システムブロック図

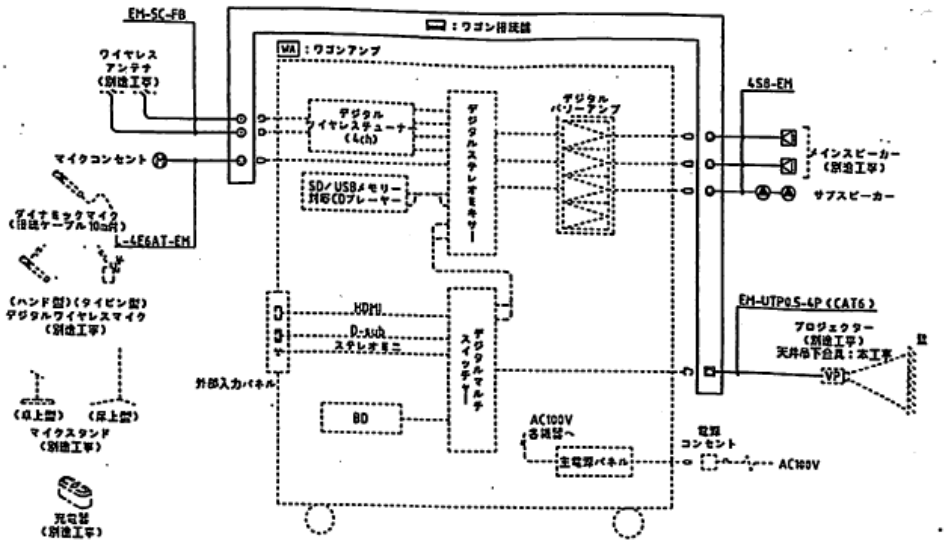

サブスピーカー仕様

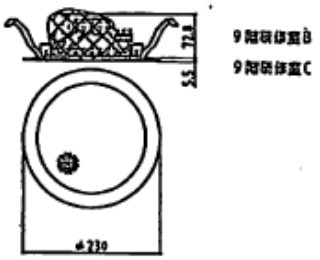

定格入力	6W（1.7kΩ），3W（3.3kΩ）， 1.5W（6.7kΩ），0.8W（13kΩ），
	6W（8Ω）
出力音圧レベル	93dB（1W，1m）
再生帯域特性	45Hz～20kHz（ピーク－20dB時）
スピーカー	16cmダブルコーン型
仕上	枠，キット：鋼板　ホワイト